Bid Book: V1

بسم الله الرحمن الرحيم

ބީލަން ފޮތް

ޕްރޮޖެކްޓްގެ ނަން: ކުޅުދުއްފުށީގެ އުތުރު ބަނދަރު ސަރަހައްދު، އުލާ ގަބުރުސްތާން އަދި ބަންޑާރަ ހިޔާ ސަރަހައްދު އަލިކުރުވަން ބައްތި ޖެހުމުގެ މަސައްކަތް ކޮންޓްރެކްޓަރަކަށް ހަވާލުކުރުން

Installing street lights on Kulhudhuffushi city Northern Harbor area, Ula Gaburusthaan, and the Bandaara Hiyaa area

ޕްރޮޖެކްޓްގެ ނަންބަރ: PC-266/2025/W-36

އިޢުލާން ނަންބަރު: (IUL)266-PR/266/2025/265

އިޢުލާން ކުރިތާރީޚް: 13 ނޮވެމްބަރ 2025

ބީލަންފޮތުގެ ވާރޝަން: ވާރޝަން 1

ބީލަން ފޮތް ތައްޔާރުކުރިތާރީޚް: 13 ނޮވެމްބަރ 2025

ކުޅުދުއްފުށީ ސިޓީ ކައުންސިލްގެ އިދާރާ
ކުޅުދުއްފުށި، ދިވެހިރާއްޖެ

ސެކްޝަން 1
ބިޑް ޝީޓް

ރިފަރެންސް ނަންބަރު	ބިޑާއި ގުޅޭ ރިފަރެންސްތައް
1.1	ކުޅުދުއްފުށީގެ އުތުރު ބަނދަރު ސަރަހައްދު، އާއި ޤަބުރުސްތާން އަދި ބަންގާރަހާ ސަރަހައްދު އަލިކުރުމަށް ބައްތި ޖެހުމުގެ މަސައްކަތު ކޮންޓްރެކްޓް ފަރާތެއް ހޯދުން އިޢުލާން ނަންބަރު: (IUL)266-PR/266/2025/265 އިޢުލާން ކުރި ތާރީޚް: 13 ނޮވެމްބަރު 2025 (ބުރާސްފަތި)
8.1	ބިޑް ހުށަހެޅުމަށް ރަޖިސްޓްރީކުރުން: 13 ނޮވެމްބަރު 2025 (ބުރާސްފަތި) ން 26 ނޮވެމްބަރު 2025 (ބުދަ) ގެ 10:30 އަށް އެޑްރެސް : ކުޅުދުއްފުށީ ސިޓީ ކައުންސިލްގެ އިދާރާ ފޯނު ނަންބަރު : 6527177، 6527113 ނުވަތަ 6527192
9.1	ޕްރީ ބިޑް މީޓިން (މައުލޫމާތު ސެޝަން): ތާރީޚް: 19 ނޮވެމްބަރު 2025 (ބުދަ) ގަޑި: 10:30 އޮފީސް: ކުޅުދުއްފުށީ ސިޓީ ކައުންސިލްގެ އިދާރާ
9.2	ސުވާލުއްވާނަމަ އީމެއިލް ކުރައްވަންވީ ސުންގަޑި: ތާރީޚް: 25 ނޮވެމްބަރު 2025 (އަންގާރަ) ގަޑި: 10:30 އޮފީސް: ކުޅުދުއްފުށީ ސިޓީ ކައުންސިލްގެ އިދާރާ
9.2	މައުލޫމާތު ސާފުކުރުމަށް ލިޔުންތައް ފޮނުވަންވީ އެޑްރެސް: ނަން: ޝިފާނާ އަބްދުއްރަޙީމް، މަޖީނާ ޙަސަން އަދި އާއިޝަތު ނަޖީބާ މުޙައްމަދު ފޯނު ނަންބަރު: 6527177، 6527113 ނުވަތަ 6527192 އީމެއިލް އެޑްރެސް: bids@kulhudhuffushicity·gov·mv އޮފީސް: ކުޅުދުއްފުށީ ސިޓީ ކައުންސިލްގެ އިދާރާ
13.1	އަގު ހުށަހަޅަންވީ ގޮތް: ޖުމްލަ އަގު (ދިވެހި ރުފިޔާއިން)
17.1	ބިޑް ހުށަހަޅަންވީ ސުންގަޑި: ތާރީޚް: 27 ނޮވެމްބަރު 2025 (ބުރާސްފަތި) ގަޑި: 10:30 ތަން: ކުޅުދުއްފުށީ ސިޓީ ކައުންސިލްގެ އިދާރާގައި
19.1	ބިޑް ހުޅުވުން: ތާރީޚް: 27 ނޮވެމްބަރު 2025 (ބުރާސްފަތި) ގަޑި: 10:30 ތަން: ކުޅުދުއްފުށީ ސިޓީ ކައުންސިލްގެ އިދާރާގައި
22.1	ބިޑްތައް ވަޒަންކުރާނެ މިންގަނޑު ޖަދުވަލު 4 ގައި އެވަނީއެވެ.
30.1	ބިޑް ސެކިއުރިޓީގެ ގޮތުގައި ހުށަހަޅަންޖެހޭ އަދަދު: 1050ރ (އެއް ހާސް ފަންސާސް ރުފިޔާ) ފައިނޭންސިއަލް އިންސްޓިޓިއުޝަނަކުން ދޫކޮށްފައިވާ ލިޔުމުގެ އަސްލު
32.1	ޕާފޯމަންސް ގެރެންޓީ ހުށަހަޅަންޖެހޭ އަދަދު: ހުށަހަޅާ އަގުގެ 2·5%

652 8831 info@kulhudhuffushicity.gov.mv www.kulhudhuffushicity.gov.mv @kfcitycouncil

ސެކްޝަން 2 - ބީލަން ހުށަހަޅާ ފަރާތްތަކަށް އިރުޝާދު

(ހ) އާންމު މައުލޫމާތު

1. ބީލަމުގެ ތަޢާރަފު

1.1. މިއީ ކުޅުދުއްފުށީގެ އުތުރު ބަނދަރު ސަރަހައްދު، އުލާ ޤަބުރުސްތާން އަދި ބަނޑާރިހާ ސަރަހައްދު އަތިރިކުރުމަށް ބައްޔި ޖުރުގެ މަސައްކަތް ކޮންޓްރެކްޓު ފަރާތެއް ހޯދުމަށް ހުޅުވާލާފައިވާ ބީލަމެކެވެ. މި ބީލަމުގެ މައުލޫމާތު ބީލަން ޝީޓްގައި ބަޔާންކޮށްފައިވާނެއެވެ.

2. ބީލަމަށް ކުރިމަތިލެވޭނެ ފަރާތްތައް

2.1. ބީލަން ހުށަހަޅާފަރާތަކީ، ވިޔަފާރި ރަޖިސްޓްރީ ކުރުމުގެ ޤާނޫނު (ޤާނޫނު ނަންބަރު: 18/2014) ގެ ދަށުން ވިޔަފާރި ރަޖިސްޓްރީ ކުރެވިފައިވާ ތިރީގައި ބަޔާންކުރާ ފަރާތްތަކަށެވެ.

2.1.1 ދިވެހިރާއްޖޭގެ ކުންފުނިތަކާބެހޭ ޤާނޫނުގެ ދަށުން ރަޖިސްޓްރީ ކުރެވިފައިވާ ކުންފުނިތައް.

2.1.2 ޕާޓްނަރޝިޕް ޤާނޫނުގެ ދަށުން ރަޖިސްޓްރީ ކުރެވިފައިވާ ޕާޓްނަރޝިޕްތައް.

2.1.3 ކޯޕަރޭޓިވް ސޮސައިޓީގެ ޤާނޫނުގެ ދަށުން ރަޖިސްޓްރީ ކުރެވިފައިވާ ކޯޕަރޭޓިވް ސޮސައިޓީތައް.

2.1.4 އަމިއްލަ ފަރުދުންގެ ވިޔަފާރީގެ ޤާނޫނުގެ ދަށުން ރަޖިސްޓްރީ ކުރެވިފައިވާ އަމިއްލަ ފަރުދުންގެ ވިޔަފާރިތައް.

2.2. މިމާއްދާގެ 2.1 ގައި ބަޔާންކުރާ ފަރާތްތަކުގެ އިތުރުން އެހެން ފަރާތްތަކަކަށް ބީލަމަށް ކުރިމަތިލެވޭނަމަ އެކަން ބީލަން ޝީޓްގައި ބަޔާން ކޮށްފައިވާނެއެވެ.

3. ބީލަން އޮންނަންވާނެގޮތާއި ބީލަމުގައި ސޮއިކުރުން

3.1. ބީލަންތައް އޮންނަންވާނީ މި ކިޔުމުގެ ޖަދުވަލު 1 ގައިވާ، ބީލަން ހުށަހަޅާ ފަރާތްތަކުގެ ޗެކްލިސްޓް ގައިވާ ލިޔުންތަކާއި ޑޮކިއުމަންޓްތައް ހިމެނޭގޮތަށް ތަރުތީބުން ހިރަސްޓިޕާ ނަންބަރު ޖަހައިގެން ކުރެވިފައެވެ.

3.2. ބީލަން ހުށަހަޅާ ފަރާތުން ބީލަން ތައްޔާރު ކުރަންވާނީ ބީލަމާއިއެކު ދީފައިވާ ނަމޫނާ އެއްގޮތަށް ދިވެހި ނުވަތަ އިނގިރޭސި ބަހުން، ފަސޭހައިން ކިޔޭނެ އެނގޭ ފޮންޓަކުން (Times New Roman / ފަރުމާ ފޮންޓް ފަދަ) ޓައިޕު ކުރެވިފައެވެ. ނުވަތަ އަތުން ލިޔާނަމަ ލިޔެފައި ހުންނަންވާނީ ކިޔަން އެނގޭނެ ގޮތަށެވެ. އަދި ބީލަމުގެ ހުރިހާ ސަފްހާއެއްގައި ބީލަން ހުށަހަޅާ ފަރާތުގެ ނުވަތަ އެފަރާތުން އައްޔަން ކުރާ ފަރާތުގެ ސޮއި ކުރެވިފައި އޮންނަން ވާނެއެވެ. އަދި ބީލަމުގެ ކޮންމެ ސަފްހާއެއްގައި

ވެސް އެއީ ކިތައް ސަފުހާގެ ތެރެއިން ކިތައް ވަނަ ސަފުހާކަން އެނގޭގޮތަށް ތަރުތީބުން ސަފުހާ ނަންބަރުވެސް ޖަހަންވާނެއެވެ.

3.3. 3.3.1 ރަޖިސްޓްރީ ލިޔުން: ކުންފުނިތަކުން ވެންޑަރުންގެ ޕޯޓަލުން ނަމުން އެފަރާތް ފަރާތަކުން ބީލަމުގައި ސާއިލުކުރަނަމަ އެ ފަރާތަކުން ސާއި ކުރުމުގެ ހުއްދަ ދޫކުރައްވާފައިވާ ބޭންކުކުރާ "ޖީވަރ އަދު އިބްރީ"ގެ ކޮޕީއެއް ހުށަހަޅަން ވާނެއެވެ.

3.3.2 ޕެންޝަން ސްކީމުގެ ވެންޑަރުންގެ ޕެންޝަން ނަމުން އެފަރާތް ފަރާތަކުން ބީލަމުގައި ސާއިލުކުރަނަމަ އެ ފަރާތަކުން ސާއި ކުރުމުގެ ހުއްދަ ދޫކުރައްވާފައިވާ ބޭންކުކުރާ "ޖީވަރ އަދު އިބްރީ"ގެ ކޮޕީއެއް ހުށަހަޅަން ވާނެއެވެ.

3.3.2 ކޮންޓްރިބިއުޝަން ސްޓޭޓްމަންޓް ޕްރޮކިއުމަންޓް ނަމުން އެފަރާތް ފަރާތަކުން ބީލަމުގައި ސާއިލުކުރަނަމަ އެ ފަރާތަކުން ސާއި ކުރުމުގެ ހުއްދަ ދޫކުރައްވާފައިވާ ބޭންކުކުރާ "ޖީވަރ އަދު އިބްރީ"ގެ ކޮޕީއެއް ހުށަހަޅަން ވާނެއެވެ.

3.3.4 ފަރާތުގެ މިއާދިރިތަކުގައި ވެރިފަރާތް ނަމުން ފަރާތެއް ބީލަން ހުށަހަޅާ ލިޔުންތަކުގައި ސާއިލުކުރަނަމަ އެފަރާތަކުން ސާއިލުކުރުމުގެ ހުއްދަ ދޫކުރައްވާފައިވާ ބޭންކުކުރާ "ޖީވަރ އަދު އިބްރީ"ގެ ކޮޕީއެއް ހުށަހަޅަން ވާނެއެވެ.

3.3.5 ސަރުކާރު ކުންފުނިތަކާއި، ޕަބްލިކް ލިމިޓެޑް ކުންފުނިތަކުން ބީލަމުގެ ލިޔުންތަކުގައި ސާއިލުކުރައިރު، ޖިނާއީ ކޯޓުގެ ފަރާތަކުންވެސް ސާއި ކުރެވިދާނެއެވެ.

4. ހުށަހަޅާނެ ބީލަމުގެ އަގުތަ

4.1 ބީލަމަށް ކުރިމަތިލާ ކޮންމެ ފަރާތަކުންވެސް ހުށަހަޅަންވީ 1 (އެކެއް) ބީލަމެވެ. އެއް ބީލަމަށްވުރެ ގިނަ ބީލަން އެއްވެސް ފަރާތަކުން ހުށަހަޅައިފިނަމަ އެ ފަރާތުން ހުށަހަޅާފައިވާ ހުރިހާ ބީލަމެއް ބާތިލް ކުރެވޭނެއެވެ.

5. ބީލަން ތައްޔާރު ކުރުމުގެ އަގު

5.1 ބީލަން ތައްޔާރުކުރުމާއި ބީލަން ހުށަހެޅުމަށް ކުރާ އެންމެހައި ޚަރަދެއް ކުރާނީ އެބީލަމެއް ހުށަހަޅާ ފަރާތުންނެވެ. މިކަމަށް ހިނގާ އެއްވެސް ޚަރަދަކަށް ބީލަން ހޯދާ ފަރާތުން ޖަވާބުދާރީ ނުވާނެއެވެ.

6. އެހެނިހެން އުސޫލުތައް

6.1 ބީލަން ހުށަހަޅާ ފަރާތަކީ، ކުޅުދުއްފުށީ ސިޓީ ކައުންސިލްގެ އިދާރާގެ ޕްރޮކިއުމަންޓާއި ފައިސާއާއި ހިސާބުތައް ބެލެހެއްޓުމުގެ ޒިންމާ ހަވާލުވެފައިވާ މުވައްޒަފަކާ ނުވަތަ ޕްރޮކިއުމަންޓާ ގުޅޭ މަސްއޫލިއްޔަތު އަދާކުރާ މުވައްޒަފަކާ ނުވަތަ އެ މުވައްޒަފެއްގެ އާއިލާގެ ގާތްތިމާގެ މުވައްޒަފަކާ ގުޅުންހުރި ފަރާތްތަކުން އެކަނި އެއްކޮށް ގުޅިގެން، އެކަމުގެ ސާފު މަޢުލޫމާތު އެނގޭނެ ލިޔުމެއްގައި ސޮއިކޮށް ހުށަހަޅަންވާނެއެވެ.

652 8831 info@kulhudhuffushicity.gov.mv www.kulhudhuffushicity.gov.mv @kfcitycouncil

6.2. މި މާއްދާގެ 6.1 ގައި ބަޔާންކޮށްފައިވާ މުއްދަތުގައި ގުޅުންހުރި ތަކެއްޗަކަށް ބެލެވޭނީ، މާލިއްޔަތު ގަވާއިދުގެ 19.01 ވަނަ މާއްދާގެ (ހ) ގައި، "ކޮންޓްރެކްޓް ރިވޯޖިވް" ނުވަތަ "ކޮންޓްރެކްޓް އެސައިމަންޓް" ކަމަށް މާނަކޮށްފައިވާ ފަރާތެއް ނުވަތަ ފަރާތެއްގެ ތަނެއް ހިމެނޭ ގޮތަށެވެ.

(ނ) ބީލަމުގެ ލިޔުންތައް

7. ބީލަން ފޮތު ގައި ހިމެނޭ ބައިތައް

7.1. ބީލަމުގެ ލިޔުންތަކުގައި ހިމެނެނީ ބީޑިގައިވާ ލިސްޓުގައިވާ ލިޔުންތަކާއި، އެހެންޖެހޭ ބަޔާންތަކެވެ.

7.1.1 ބީލަން ޝީޓް (ސެކްޝަން-1)

7.1.2 ބީލަން ހުށަހަޅާ ފަރާތްތަކަށް ދޭ އިރުޝާދު (ސެކްޝަން-2)

7.1.3 އެއްބަސްވުމުގެ އާންމު އަދި ހާއްސަ މާއްދާތައް (ސެކްޝަން-3)

7.1.4 ޖަދުވަލްތައް (ސެކްޝަން-4)

7.1.5 ކޮޓޭޝަން (ސެކްޝަން - 5)

7.1.6 މަސައްކަތާބެހޭ މައުލޫމާތު (ސެކްޝަން–6)

8. ބީލަމުގައި ރަޖިސްޓްރީ ކުރުން

8.1. ބީލަމުގައި ރަޖިސްޓްރީވުމަށް އިޢުލާނުގައިވާ މުއްދަތުގެ ތެރޭގައި އިޢުލާނުގައިވާ ލިންކް ގޫގުލްފޯމް ރަޖިސްޓަރވާންވާނެއެވެ. ބީލަމުގައި ރަޖިސްޓަރވެފައިނުވާ ފަރާތްތަކުން ބީލަން ހުށަހަޅާ ފަރާތުގެ ޒިންމާއެކެވެ.

8.2. އަންދާސީހިސާބު ހުށަހެޅުމަށް އިޢުލާނުގައި ރަޖިސްޓަރީ ކުރުމަށް ދޫކުރާ މުއްދަތުގެ ތެރޭގައި މިއިދާރާގައި ނަން ނަންބަރުދީފައިވާ ފަރާތްތަކެވެ.

9. ބީލަމާ ގުޅޭގޮތުން މައުލޫމާތު ސާފުކުރުން

9.1. މި ބީލަމައި ގުޅޭ ޕްރީބިޑް މީޓިން އޮންނަނީ "ބީލަން ޝީޓް" ގައި ބަޔާންކޮށްފައިވާނެއެވެ.

9.2. ބީލަމާ ގުޅޭގޮތުން އިތުރު މައުލޫމާތެއް ސާފުކުރަން ބޭނުންވާނަމަ ބީލަން ޝީޓްގައިވާ އީމެއިލަށް ލިޔުމުން ހުށަހަޅައިގެން، އެކަމުގެ މައުލޫމާތު ސާފުކޮށްދިނުމަކީ ހުރިހާ ބީލަންވެރިންނަށް ލިޔުމުން ފޮނުވާނެއެވެ.

9.3. މި ބީލަން ފޮތުގައިވާ މައުލޫމާތާއި ގުޅިގެން ނުވަތަ މި ބީލަމާ ގުޅޭގޮތުން އިތުރަށް ސާފުކުރާ ކަމެއް އޮތް ނަމަ އެ ކަމެއްގެ މައުލޫމާތު ކުރިމަތިވާ ބީލަން ހުށަހަޅާ ފަރާތުގެ ޒިންމާ އެކެވެ.

652 8831 info@kulhudhuffushicity.gov.mv www.kulhudhuffushicity.gov.mv @kfcitycouncil

10. ބީލަމަށް ބަދަލު ގެނައުން

10.1. ބީލަން ހުށަހެޅުމުގެ މުއްދަތު ހަމަވުމުގެ ކުރިން ބީލަމަށް ކޮންމެވެސް ގެންނަންޖެހޭ ބަދަލެއް ގެނައުމަށް ފެނިއްޖެ ހިނދެއްގައި، އެމެންޑްމަންޓެއް (އެނީ/އިމެއިލް) ގެނެވޭނެއެވެ.

10.2. 10.1 ގައިވާ ގޮތަށް ދޫކުރާ އެމެންޑްމަންޓަކީ ބީލަމުގެ ބައެކެވެ. އަދި އެ އެނީ/އިމެއިލް ބީލަމުގެ މައުލޫމާތު ސާފުކުރުމަށް ރަޖިސްޓަރީ ފަރާތްތަކަށް އީމެއިލް މެދުވެރިކޮށް ފޮނުވަންވާނެއެވެ. ނުވަތަ އެފަރާތަކާ އެލިޔުން ހަވާލުކުރަންވާނެއެވެ.

(ށ) ބީލަން ތައްޔާރުކުރުން

11. ބީލަމުގައި ބޭނުން ކުރާ ބަސް

11.1. ބީލަން ހުށަހަޅާ ފަރާތުން ބީލަން ތައްޔާރުކުރާ ކަރުދާސްތައް ބީލަމާއެކު ދީފައިވާ ނަމޫނާ އެއްގޮތަށް ދިވެހި ނުވަތަ އިނގިރޭސި ބަހުންނެވެ.

12. ބީލަމުގައި ބޭނުން ކުރާ ފައިސާ

12.1. މި ބީލަމުގައި އަގު ކަނޑައަޅައި ހުށަހަޅަންވާނީ ދިވެހި ރުފިޔާއިންނެވެ.

13. އަގު ހުށަހެޅުން

13.1. ބީލަމަށް ވަކި ގޮތަކަށް އަގު ހުށަހަޅަންޖެހޭނަމަ އެކަން ބީލަން ޝީޓުގައި ބަޔާންކޮށްފައިވާނެއެވެ. ޖަދުވަލު 2 – ބީލަން ހުށަހަޅާ ފޯމުގައި ޖުމްލަ އަގު (ހިސާބު އަކުރުން) ލިޔެފައިވާ އަގު ޖުމްލަ އަގު (ޖީއެސްޓީ) ޖަހާފައިވާ އަގާއި ދިމާނުވާނަމަ ހުށަހެޅި އަގުގެ ގޮތުގައި ބަލާނީ ޖުމްލަ އަގު (ޖީއެސްޓީ) ޖަހާފައިވާ އަގަށެވެ.

14. ބީލަމުގެ މުއްދަތު

14.1. ބީލަމުގެ މުއްދަތަކީ ހަމަވާ ތާރީޚް އިޢުލާންކުރާ ބީލަން ހުށަހަޅާ ތާރީޚުން ފެށިގެން 90 ދުވަހުގެ މުއްދަތެވެ.

15. ބީލަމާއެކު ހުށަހަޅަންޖެހޭ ލިޔުންތައް

15.1. ބީލަމާއެކު ހުށަހަޅަންޖެހޭ ލިޔުންތައް ސެކްޝަން 4 ގައި، ޖަދުވަލު 1 ގައި ބަޔާންކޮށްފައިވާނެއެވެ. (ޖަދުވަލު 1 ގައި ކޮންމެހެން ހުށަހަޅަންޖެހޭ ކަމަށް ބަޔާން ކޮށްފައިވާ މައުލޫމާތު، ލިޔުމެއް ނުވަތަ ލިޔުންތައް މަދު ނުވަތަ ނެތްނަމަ ޑިސްކޮލިފައި ކުރެވޭނެއެވެ.)

(ނ) ބީލަން ހުށަހެޅުން

16. ބީލަން ބަންދު ކުރާނެ ގޮތް

16.1. ބީލަން ހުށަހަޅަންވާނީ ބަންދު ކޮށްފައެވެ. މުހުރުޖަހާފައި ނޫނީ ބީލަމެއް ބަލައި ނުގަނެވޭނެއެވެ.

16.2. ސީލް އުރައިގެ ބޭރުގައި ބީލަމުގެ ނަން ލިޔެފައި ހުށަހަޅަންވާނެއެވެ.

16.3. ސީލް އުރައިގެ ކަނާތްފަރާތުން މަތީ ކަނުގައި ބީލަން ހުށަހަޅާ ފަރާތުގެ ނަމާއި އެޑްރެސް އަދި ފޯނު ނަންބަރު ލިޔެފައި ހުށަހަޅަން ވާނެއެވެ.

16.4. ހުށަހަޅާ ބީލަންތައް ހުށަހަޅަންވާނީ ބަންދު ކުރެވިފައިވާ ސީލް އުރައެއްގައި ބީލަން ޝީޓުގައިވާ ގޮތަށް އެޑްރެސް ކުރެވިފައެވެ.

17. ބީލަން ހުށަހެޅުމުގެ ސުންގަޑި

17.1. މި މަސައްކަތަށް ނުވަތަ ޚިދުމަތަށް އެދި ހުށަހަޅާ ބީލަންތައް ހުށަހަޅަންވީ ސުން ގަޑި ބީލަން ޝީޓުގައި ބަޔާންކޮށްފައިވާނެއެވެ.

17.2. މި މާއްދާގެ 18.1 ގައި ބަޔާން ކުރެވިފައިވާ ތާރީޚާއި ސަރުކާރު ބަންދު ދުވަހެއްގެ ގޮތުގައި ސަރުކާރުން ހަމަޖެއްސައިފިނަމަ ބީލަން ހުށަހަޅަންޖެހޭ އެންމެފަހު ތާރީޚަކީ ވާނީ ޖެހިގެން އެންމެ އަވަހަށް އަންނަ ރަސްމީ ދުވަހުގެ ބީލަން ޝީޓުގައިވާ ގައިވާ ސުންގަޑީގައެވެ.

17.3. އީމެއިލް އަދި ފެކްސް އިން ފޮނުވާ އަންދާސީ ހިސާބުތައް ބަލައެއް ނުގަނެވޭނެއެވެ.

18. މުއްދަތުގެ ފަހުން ހުށަހަޅާ ބީލަން ބަލައި ދުރު އަމަލު ކުރާނެގޮތް:

18.1. ބީލަން ހުށަހެޅުމަށް ހަމަޖެހިފައިވާ ސުންގަޑީގެ ފަހުން ހުށަހަޅާ ބީލަންތައް ބަލައެއް ނުގަނެވޭނެއެވެ.

(ބ) ބީލަން ހުޅުވުމާއި އިވެލުއޭޝަން ކުރުން

19. ބީލަން ހުޅުވުން

19.1. މި މަސައްކަތަށް ހުށަހަޅާ ބީލަންތައް ހުޅުވާނީ ހަމަޖެހިފައިވާ ވަގުތު ބީލަން ހުށަހަޅާ ފަރާތްތަކުގެ ނުވަތަ އެފަރާތުން ބީލަން ހުޅުވުމަށް ހަމަޖެހިފައިވާ ތަނަށް ފޮނުވާ ފަރާތްތަކުގެ ހާޒިރުގައި ބީލަން ޝީޓުގައިވާ ތާރީޚުގައެވެ.

19.2. ބީލަން ހުޅުވުން އޮންލައިން ބީލަން ޝީޓުގައި ބަޔާންކޮށްފައިވާ އުޞޫލުގައެވެ.

19.3. ބީލަން ހުޅުވުމަށް ހަމަޖެހިފައިވާ ތާރީޚަކީ އެއްވެސް ސަބަބަކާ ހުރެ ސަރުކާރުން ބަންދު ދުވަހެއްގެ ގޮތުގައި ހަމަޖެއްސައިފިނަމަ ބީލަން ހުޅުވުން އޮންލައިން ޖެހިގެން އަންނަ ރަސްމީ ދުވަހުގެ ބީލަން ޝީޓުގައިވާ ގައިވާ ސުންގަޑީގައެވެ.

20. ހުށަހަޅާ ބީލަމުގައިވާ ކުށެއް އިސްލާހުކުރުން

20.1. ޝަރުތު ފުރިހަމަވާ ބީލަންތަކުގެ ހިސާބުކުރުމުގެ މައްސަލައެއް އުޅޭނަމަ ތިރީގައި މިވާ ގޮތުގެ މަތިން އިސްލާހު ކުރެވޭނެއެވެ.

20.2. ބީލަމުގައިވާ ފައިސާގެ އަދަދާއި ދިވެހި ބަސުން ލިޔެފައިވާ ފައިސާގެ އަދަދު ތަފާތުވާނަމަ، ތަކެތީގެ އަދަދުތަކުގައި ބަލާނީ ދިވެހި ބަސުން ލިޔެފައިވާ ފައިސާ އަދަދެވެ.

21. ބީލަންތައް ޓެކްނިކަލީ ބީލަންތަކުގެ ރެސްޕޮންސިވްނަސް ކަނޑައެޅުން

21.1. ބީލަންތައް އިވެލުއޭޝަންކުރުމުގެ ކުރިން ތިރީގައިވާ ކަންކަން ފުރިހަމަވޭތޯ ބަލާނެއެވެ.

21.1.1 ބީލަމަށް ޝަރުތު ފުރިހަމަވާ ފަރާތެއްކަން.

21.1.2 ހުށަހަޅަންޖެހޭ ލިޔުންތައް ހުށަހަޅާފައިވާ ފަރާތެއްކަން

22.1.3 ބީލަމުގައިވާ އުސޫލުތަކާބެހޭ އެކަށީގެންވާ ބޭއްވި ކަނޑައެޅުން (ރެސްޕޮންސިވްނަސް)

22. ބީލަންތައް އިވެލުއޭޓް ކުރުން	22.1	ހުށަހަޅާ ބީލަންތަކުގެ ތެރެއިން އިވެލުއޭޓް ކުރެވޭނީ 21.1 ގައިވާ ކަންކަން ފުރިހަމަވާ ބީލަންތަކެވެ.
23. ބީލަން ހަވާލުކުރާނެ ފަރާތް ކަނޑައެޅުން	23.1	ބީލަން ހަވާލުކުރާނެ ފަރާތެއް ކަނޑައަޅާނީ، ބީލަން ވަޒަންކުރުމަށް ބޭނުންކުރާ މިންގަނޑަށް ބަލައިގެން އެންމެގިނަ މާކްސް ލިބޭ ފަރާތަކަށެވެ.
24. ވަކިވަކި ފަރާތްތަކާއި ދާއިރާތަކަށް އިސްކަންދިނުން (އޮޑިޓް ނަންބަރު 2022-23)	24.1	ދައުލަތުގެ އިދާރާތަކުން ކުރިއަށްގެންދާ 2،500،000 (ދެ މިލިއަން ފަސްލައްކަ) ރުފިޔާއާއި 5،000،000 (ފަސް މިލިއަން) ރުފިޔާއާ ދެމެދުގެ ޕްރޮކިއުމަންޓްތައް ހަވާލުކުރުމުގައި، ތިރީގައިވާ ގޮތަށް އަމަލު ކުރަންވާނެއެވެ.

(ހ) ފާސްވި ބީލަންވެރިންގެ ތެރޭގައި އެ ދާއިރާއެއް ނިސްބަތްވާ ފަރާތެއް ހިމެނޭކަމުގައި ވާނަމަ، އެ ދާއިރާ ނިސްބަތްވާ ބީލަންވެރިންގެ ތެރެއިން އެންމެ މަތިން ޕޮއިންޓް ލިބޭ ފަރާތުން ހުށަހަޅާ ބީލަމުގެ އަގާއި، މުޅި ބީލަމުގައި އެންމެ މަތިން ޕޮއިންޓް ލިބިފައިވާ ފަރާތުން ހުށަހަޅާ ބީލަމުގެ އަގުގެ ފަރަގު 10% (ދިހައެއް އިންސައްތަ) އަށްވުރެ ޒިޔާދަނުވާ ކަމުގައި ވާނަމަ، އެ ދާއިރާ ނިސްބަތްވާ ފަރާތާ ބީލަން ހަވާލުކުރަން ނިންމަންވާނެއެވެ.

(ށ) މި އަކުރުގެ (ހ) ގައި ބަޔާންކޮށްފައިވާ ހާލަތަށް ފެތޭ ބީލަމެއް ނުލިބޭ ނަމަ، ފާސްވި ބީލަންވެރިންގެ ތެރޭގައި އެ އަތޮޅަކަށް ނިސްބަތްވާ ފަރާތެއް ހިމެނޭކަން ބަލަންވާނެއެވެ. އެގޮތުން، އެ އަތޮޅަކަށް ނިސްބަތްވާ ބީލަންވެރިންގެ ތެރެއިން އެންމެ މަތިން ޕޮއިންޓް ލިބޭ ފަރާތުން ހުށަހަޅާ ބީލަމުގެ އަގާއި، މުޅި ބީލަމުގައި އެންމެ މަތިން ޕޮއިންޓް ލިބިފައިވާ ފަރާތުން ހުށަހަޅާ ބީލަމުގެ އަގުގެ ފަރަގު 5% (ފަހެއް އިންސައްތަ) އަށް ވުރެ ޒިޔާދަނުވާ ކަމުގައި ވާނަމަ، އެ އަތޮޅަކަށް ނިސްބަތްވާ ފަރާތާ ބީލަން ހަވާލުކުރަން ނިންމަންވާނެއެވެ.

(ނ) މި އަކުރުގެ (ހ) އަދި (ށ) ގައި ބަޔާންކޮށްފައިވާ ހާލަތަށް ފެތޭ ބީލަމެއް ނުލިބުނުނަމަ، އެންމެ މަތިން ޕޮއިންޓް ލިބިފައިވާ ދިވެހި ފަރާތަކާ ބީލަން ހަވާލުކުރަން ނިންމަންވާނެއެވެ.

(ރ) މި އަކުރުގެ (ހ) ، (ށ) އަދި (ނ) ގައި ބަޔާންކޮށްފައިވާ ހާލަތަށް ފެތޭ ބީލަމެއް ނުލިބުނުނަމަ، އެންމެ މަތިން ޕޮއިންޓް ލިބިފައިވާ ފަރާތާ ބީލަން ހަވާލުކުރަން ނިންމަންވާނެއެވެ.

652 8831 info@kulhudhuffushicity.gov.mv www.kulhudhuffushicity.gov.mv @kfcitycouncil

24.2. ދައުލަތުގެ ޕްރޮކިއުމަންޓް ގަވާއިދުގެ 2،500،000 (ދެ މިލިއަން ފަސްލައްކަ) ރުފިޔާއަށްވުރެ ކުޑަ ޕްރޮޖެކްޓުތައް ހަވާލުކުރުމުގައި ތިރީގައިވާ ގޮތަށް އަމަލު ކުރަން ވާނެއެވެ.

(ހ) އެންމެ ކުދި، ކުޑަ އަދި މެދުފަންތީގެ ވިޔަފާރިއެއްގެ ގޮތުގައި ރަޖިސްޓަރީ ކޮށްފައިވާ ފަރާތެއް ފާސްވި ބީލަންވެރިންގެ ތެރޭގައި ހިމެނޭ ކަމުގައި ވާނަމަ، އެ ފަރާތުން ހުށަހަޅާ ބީލަމުގެ އަގާއި، މުޅި ބީލަމުގައި އެންމެ މަތިން ޕޮއިންޓް ލިބިފައިވާ ފަރާތުން ހުށަހަޅާ ބީލަމުގެ އަގުގެ ފަރަގު 15% (ފަނަރަ އިންސައްތަ) އަށްވުރެ ބޮޑުނުވާ ކަމުގައި ވާނަމަ، އެންމެ ކުދި، ކުޑަ އަދި މެދުފަންތީގެ ވިޔަފާރިއެއްގެ ގޮތުގައި ރަޖިސްޓަރީ ކޮށްފައިވާ ފަރާތާ ބީލަން ހަވާލުކުރަން ނިންމަންވާނެއެވެ.

(ށ) މި އަކުރުގެ (ހ) ގައި ބަޔާންކޮށްފައިވާ ހާލަތަށް ފެތޭ ބީލަމެއް ނެތްނަމަ، ފާސްވި ބީލަންވެރިންގެ ތެރޭގައި އެ ރަށަކަށް ނިސްބަތްވާ ފަރާތެއް ހިމެނޭ ކަމުގައި ވާނަމަ، އެ ރަށަކަށް ނިސްބަތްވާ ބީލަންވެރިންގެ ތެރެއިން އެންމެ މަތިން ޕޮއިންޓް ލިބިފައިވާ ފަރާތުން ހުށަހަޅާ ބީލަމުގެ އަގާއި، މުޅި ބީލަމުގައި އެންމެ މަތިން ޕޮއިންޓް ލިބިފައިވާ ފަރާތުން ހުށަހަޅާ ބީލަމުގެ އަގުގެ ފަރަގު 10% (ދިހައެއް އިންސައްތަ) އަށްވުރެ ބޮޑުނުވާ ކަމުގައި ވާނަމަ، އެ ރަށަކަށް ނިސްބަތްވާ ފަރާތާ ބީލަން ހަވާލުކުރަން ނިންމަންވާނެއެވެ.

(ނ) މި އަކުރުގެ (ހ) އަދި (ށ) ގައި ބަޔާންކޮށްފައިވާ ހާލަތަށް ފެތޭ ބީލަމެއް ނެތްނަމަ، ފާސްވި ބީލަންވެރިންގެ ތެރޭގައި އެ އަތޮޅަކަށް ނިސްބަތްވާ ފަރާތެއް ހިމެނޭތޯ ބަލަންވާނެއެވެ. އެގޮތުން، އެ އަތޮޅަކަށް ނިސްބަތްވާ ބީލަންވެރިންގެ ތެރެއިން އެންމެ މަތިން ޕޮއިންޓް ލިބޭ ފަރާތުން ހުށަހަޅާ ބީލަމުގެ އަގާއި، މުޅި ބީލަމުގައި އެންމެ މަތިން ޕޮއިންޓް ލިބިފައިވާ ފަރާތުން ހުށަހަޅާ ބީލަމުގެ އަގުގެ ފަރަގު 5% (ފަހެއް އިންސައްތަ) އަށްވުރެ ބޮޑުނުވާ ކަމުގައި ވާނަމަ، އެ އަތޮޅަކަށް ނިސްބަތްވާ ފަރާތާ ބީލަން ހަވާލުކުރަން ނިންމަންވާނެއެވެ.

(ރ) މި އަކުރުގެ (ހ) ، (ށ) އަދި (ނ) ގައި ބަޔާންކޮށްފައިވާ ހާލަތުތަކަށް ފެތޭ ބީލަމެއް ނެތްނަމަ، އެންމެ މަތިން ޕޮއިންޓް ލިބިފައިވާ ދިވެހި ފަރާތާ ބީލަން ހަވާލުކުރަން ނިންމަންވާނެއެވެ.

(ރ) މި އަކުރުގެ (ހ) ، (ށ) ، (ނ) އަދި (ރ) ގައި ބަޔާންކޮށްފައިވާ ހާލަތެއް ފެށޭ ބީލަމެއް ނުލާނަމަ، އެންމެ މަތިން ޕޮއިންޓު ލިބިފައިވާ ފަރާތަށް ބީލަން ހަވާލުކުރަން ނިންމަން ވާނެއެވެ.

25. ބީލަންފޯރިން ނިސްބަތްވާ ސަރަހައްދު ކަނޑައަޅާނެ މިންގަނޑު

25.1. މި އުސޫލުގެ ބޭނުމަށް، ވަކި ސަރަހައްދަކަށް ނިސްބަތްވާ ވިޔަފާރިއެއްގެ ގޮތުގައި ބެލެވޭނީ ގޮތްތައް، ތިރީގައި ބަޔާންކޮށްފައި މިވަނީއެވެ.

(ހ) ބީލަންފޯރިއަކީ އަމިއްލަ ފަރުދެއް ނަމަ، އެ ފަރާތެއްގެ ދާއިމީ އެޑްރެސް ބަލައިގެން. ނުވަތަ؛

(ށ) ބީލަންފޯރިއަކީ ފަރުދަކަށް ނޫނީ ވިޔަފާރިއެއް ނަމަ، އެ ވިޔަފާރިއެއް ރަޖިސްޓްރީކޮށްފައިވާ ރަށަށް ބަލައިގެން.

(ނ) މި މާއްދާގެ (ހ) އާއި (ށ) ގައި ބަޔާންކޮށްފައިވާ ވިޔަފާރިއެއް ނިސްބަތްވާ ސަރަހައްދުގެ ގޮތުގައި ބަލާނީ، އަންނަނިވި ގޮތަށެވެ.

1. ބީލަންފޯރިއަކީ އަމިއްލަ ފަރުދެއް ނަމަ، ބީލަން އިއުލާންކުރި އަހަރުގެ ޖަނަވަރީމަހުގެ 1 ވަނަ ދުވަހު އެ ފަރާތް ރަޖިސްޓްރީކޮށްފައިވާ ދާއިމީ އެޑްރެސް؛ ނުވަތަ
2. ބީލަން އިއުލާންކުރި އަހަރުގެ ކުރިން ރަޖިސްޓްރީވެފައިވާ ވިޔަފާރިއެއް ނަމަ، ބީލަން އިއުލާންކުރި އަހަރުގެ ޖަނަވަރީމަހުގެ 1 ވަނަ ދުވަހު އެ ވިޔަފާރި ރަޖިސްޓްރީކޮށްފައިވާ ރަށް؛ ނުވަތަ
3. ބީލަން އިއުލާންކުރި އަހަރުގެ ތެރޭގައި ރަޖިސްޓަރީ ކޮށްފައިވާ ވިޔަފާރިއެއް ނަމަ، އެ ވިޔަފާރިއެއް އެންމެ ފުރަތަމަ ރަޖިސްޓްރީކޮށްފައިވާ ރަށެވެ.

26. ބީލަމެއް ނިސްބަތްވާ ސަރަހައްދު ކަނޑައަޅާނެ މިންގަނޑު

26.1. މި އުސޫލުގެ ބޭނުމަށް، ބީލަމެއް ނިސްބަތްވާ ސަރަހައްދު ކަނޑައަޅާނީ، އަންނަނިވި ގޮތަށެވެ.

(ހ) ވަކި ރަށަކަށް ނިސްބަތްކޮށްގެން ހުޅުވައިލާ ބީލަން އެ ރަށަކަށް ނިސްބަތްވާނެއެވެ.

(ށ) ވަކި ރަށަކަށް މަންފާވާގޮތަށް ހުޅުވައިލާ ބީލަން އެ ރަށަކަށް ނިސްބަތްވާނެއެވެ.

(ނ) އަތޮޅުތެރޭގައި ގާއިމުކުރާ ހިދު ރައްޔިތުންގެ ބޭނުމަށް ހުޅުވައި ލާ ބީލަމެއް އެ ބޭނުން ގާއިމުކުރާ ހިދު ރަށަކަށް ނިސްބަތްވާނެއެވެ.

652 8831 info@kulhudhuffushicity.gov.mv www.kulhudhuffushicity.gov.mv @kfcitycouncil

(ނ) އެއް ތަރަކާތުފުޅު ގިނަ ތަންތަނަކަށް ނިސްބަތްކޮށް ހުށަހަޅާ ބީލަންތަކުގައި އެ ބީލަމުގައި ހިމެނޭ އަދި އެ ބީލަމަކުން މަސްއޫލުވާ ހުރިހާ ތަރަކާތް ނިސްބަތްކުރަން.

27. ބީލަންބަން ކެންސަލްކުރުން

27.1 އިއުލާން ގެރިގެން ބީލަން ހުށަހަޅާއިރު ފުރިހަމަކުރަން ޖެހޭ މައުލޫމާތު ހުށަހަޅަން ޖެހޭ ލިޔުންތައް ހުށަހަޅާފައިނުވާނަމަ ބީލަންތައް ބަލައިނުގަތުމުގެ އިހުތިޔާރު ވެރިފަރާތަށް ލިބިގެންވެއެވެ. އަދި ބީލަންތައް ބަލައިގަތުމަށްފަހުވެސް ފުރިހަމަކުރަންވާ ބީލަންތައް ކެންސަލްކުރުމުގެ އިހުތިޔާރުވެސް ވެރިފަރާތަށް ލިބިގެންވެއެވެ. އަދި ބީލަންތައް ބަލައިގަތުމަށްފަހު ފުރިހަމަކުރާ އަގުބަލާއިރު އެކަށީގެންނުވާ އަގުތަކަށް ނުވަތަ އެކަށީގެންނުވާ އަދަދަކަށް ބީލަން ފުރިހަމަކުރާނަމަ ބީލަންތައް ކެންސަލްކުރުމުގެ އިހުތިޔާރު މަސްއޫލިއްޔަތެއްގެ ވެރިފަރާތަށް ލިބިގެންވެއެވެ.

28. ބީލަން ކާމިޔާބުކުރާ ފަރާތް ހޮވައި، އެކަން އެންގުން

28.1 ބީލަން ކާމިޔާބުވާ ފަރާތަކާއި، ކާމިޔާބުނުވާ ފަރާތްތަކަށް ލިޔުމުން އަންގާނެއެވެ.

29. އެއްބަސްވުމުގައި ސޮއި ކުރުން

29.1 ބީލަން ކާމިޔާބުކުރި ފަރާތަށް އެކަމުގެ ލިޔުން ފޮނުވާތާ ގިނަވެގެން ބަންދުނޫން 30 (ތިރީސް) ދުވަހުގެ ތެރޭގައި ބީލަން ކާމިޔާބުކުރި ފަރާތާއި ދެމެދު މަސައްކަތުގެ އެއްބަސްވުމުގައި ސޮއި ކުރަންވާނެއެވެ.

29.2 29.1 ގައި ބަޔާންކޮށްފައިވާ ގޮތުގެމަތިން އެ މުއްދަތުގައި އެއްބަސްވުމުގައި ސޮއި ނުކުރައްވައިފިނަމަ، މިމަސައްކަތް ހަވާލުކުރުމަށް ނިންމާފައިވާ ނިންމުން ބާތިލުކުރެވޭނެއެވެ.

29.3 އެއްބަސްވުމުގައި ސޮއިކުރުމަށްފަހު މަސައްކަތް ދޫކޮށްލައިފިނަމަ ނުވަތަ އެއްބަސްވުމުގައި ސޮއިކުރުމަށްފަހު މަސައްކަތް ފުރިހަމަ ނުކޮށް މަސައްކަތް ދޫކޮށްލައިފިނަމަ ދައުލަތުގެ މާލިއްޔަތުގެ ޤަވާއިދުގެ 17.19 ގައި ބަޔާންކޮށްފައިވާ ގޮތުގެމަތިން ފިޔަވަޅުއެޅޭނެއެވެ.

(ރ) ފުރިހަމަކުރަންޖެހޭ ސެކިއުރިޓީތައް

30. ބިޑް ސެކިއުރިޓީ

30.1 ބިޑް ސެކިއުރިޓީ ހުށަހަޅަން ޖެހޭނެ ކަމަށް ބީލަން ޝީޓުގައި ބަޔާން ކޮށްފައިވާނަމަ، ބަޔާންކޮށްފައިވާ އަދަދުގެ ބިޑް ސެކިއުރިޓީގެ އަސްލު ހުށަހަޅަންވާނެއެވެ.

30.2 ބިޑް ސެކިއުރިޓީގެ ގޮތުގައި ހުށަހަޅަންޖެހޭނީ ސަރުކާރުން ގަބޫލުކުރާ ބޭންކަކުން ނުވަތަ ދިވެހިރާއްޖޭގައި ރަޖިސްޓްރީކުރާ ފައިނޭންސް އިންސްޓިޓިއުޝަނަކުން މި ފޯމެޓަކަށް ތައްޔާރުކޮށްފައިވާ ސެކިއުރިޓީ ނުވަތަ ގެރެންޓީގެ އަސްލެވެ. ބިޑް ސެކިއުރިޓީ އޮންނަންވާނީ ގޮތުގެ ނަމޫނާއަށް **ޖަދުވަލު** 5 ގައި ވާނެއެވެ.

652 8831 info@kulhudhuffushicity.gov.mv www.kulhudhuffushicity.gov.mv @kfcitycouncil

30.3. ބިޑް ކާމިޔާބު ނުވާ ފަރާތްތަކަށް އެކަން އަންގާ ތާރީޚުން ފެށިގެން ރަސްމީ ބަންދު ނޫން 7 (ހަތެއް) ދުވަހުގެ ތެރޭގައި ބިޑް ކާމިޔާބު ނުވާ ފަރާތްތަކުގެ ބިޑް ސެކިއުރިޓީ ބަލާ އެފަރާތްތަކުން ކާކުކަން އެނގޭނެ ޗިޓު ރަސްމީ ލިޔުމެއް ހިފައިގެން އަންނަންވާނެއެވެ.

30.4. ބިޑް ހުށަހެޅުމަށްފަހު ބިޑް ހުށަހެޅި ފަރާތަކުން ބިޑުން ވަކިވެއްޖެނަމަ ނުވަތަ ބިޑް ކާމިޔާބުކުރާ ފަރާތަށް ބިޑް ކާމިޔާބުވިކަމުގެ ލިޔުން ލިބުމަށްފަހު ބިޑް ކެންސަލް ކޮށްފިނަމަ އެފަރާތުން ހުށަހަޅާފައިވާ ބިޑް ސެކިއުރިޓީ ދައުލަތަށް ނެގޭނެއެވެ.

30.5. ބިޑް ސެކިއުރިޓީގެ މުއްދަތަކީ ބިޑް ހުށަހަޅާ ތާރީޚުން ފެށިގެން 90 ދުވަހެވެ.

31. އެޑްވާންސް ފައިސާ އަދި އެޑްވާންސް ފައިސާގެ ގެރެންޓީ

31.1. އެޑްވާންސް ފައިސާ ހޯދުމަށް އެދި ހުށަހަޅައިފިނަމަ، ދައުލަތުގެ މާލިއްޔަތުގެ ގަވާއިދާ އެއްގޮތަށް އެޑްވާންސް ފައިސާ ދޫކުރެވިދާނެއެވެ.

31.2. އެޑްވާންސް ފައިސާ ދޫކުރެވޭނީ ޕްރޮކިއުމަންޓުގެ ޖުމްލަ އަގު -/250,000 (ދެލައްކަ ފަންސާސް ހާސް) ރުފިޔާ ނުވަތަ އެއަށްވުރެ ބޮޑުނަމައެވެ.

31.3. އެޑްވާންސް ފައިސާ ހޯދުމަށްއެދި ހުށަހަޅާނަމަ، މަސައްކަތާ ހަވާލުވާތާ 45 (ސާޅީސް ފަހެއް) ދުވަހުގެ ތެރޭގައި އެޑްވާންސް ފައިސާއަށް އެދި ހުށަހަޅަންވާނެއެވެ.

31.4. އެޑްވާންސް ފައިސާ ހޯދުމަށް ހުށަހަޅާނަމަ އެޑްވާންސް ޕޭމަންޓް ގެރެންޓީގެ ގޮތުގައި ސަރުކާރުން ގަބޫލުކުރާ ބޭންކަކުން ނުވަތަ ދިވެހިރާއްޖޭގައި ގާއިމުކުރެވިފައިވާ ފައިނޭންޝަލް އިންސްޓިޓިއުޝަނަކުން މި ޕްރޮކިއުމަންޓަށް ދޫކޮށްފައިވާ ސެކިއުރިޓީ ނުވަތަ ގެރެންޓީއެއް ހުށަހަޅަންވާނެއެވެ.

31.5. އެޑްވާންސް ފައިސާގެ ގޮތުގައި ދޫކުރެވޭނީ މަސައްކަތުގެ ޖުމްލަ އަގުގެ 15% (ފަނަރަ އިންސައްތަ) އަށްވުރެ ބޮޑުނޫން އަދަދެކެވެ. އަދި އެޑްވާންސްގެ ގޮތުގައި ދޫކުރާ ފައިސާ މަސައްކަތް ކުރަމުންދާއިރު ނުވަތަ ޚިދުމަތް ހޯދުމުންދާއިރު ހުށަހަޅާ ބިލްތަކުން، ކޮންޓްރެކްޓްގެ ޖުމްލަ އަގުގެ ނިސްބަތުން އުނިކުރެވޭނެއެވެ.

32. ޕާރފޯމަންސް ގެރެންޓީ

32.1. ބިޑުގައި ހުށަހަޅާ އަގަކީ -/500,000 ރުފިޔާއަށްވުރެ މަތީގެ އަގެއްނަމަ ބިޑް ކާމިޔާބުކުރި ފަރާތުން ސަރުކާރު ގަބޫލުކުރާ ބޭންކަކުން ނުވަތަ ދިވެހިރާއްޖޭގައި ގާއިމުކުރެވިފައިވާ ފައިނޭންޝަލް އިންސްޓިޓިއުޝަނަކުން މި ޕްރޮކިއުމަންޓަށް ދޫކޮށްފައިވާ ސެކިއުރިޓީ ނުވަތަ ގެރެންޓީއެއްގެ އަސްލު ޕާރފޯމަންސް ގެރެންޓީގެ ގޮތުގައި ހުށަހަޅަންވާނެއެވެ.

32.2. ޕާރފޯމަންސް ގެރެންޓީ ބަހައްޓުމަށް ބިޑް ކާމިޔާބުކުރި ފަރާތަށް ދޭ މުއްދަތުގައި ޕާރފޯމަންސް ގެރެންޓީ ނުބަހައްޓައިފިނަމަ، މިމަސައްކަތް ހަވާލުކުރުމަށް ނިންމާފައިވާ

652 8831 info@kulhudhuffushicity.gov.mv www.kulhudhuffushicity.gov.mv @kfcitycouncil

ނިންމުން ބާޠިލުކުރުމަށްފަހު، އެފަދަމުން ހުށަހަޅާފައިވާ ބިޑް ސިކިއުރިޓީ ދައުލަތަށް ނެގެންވާނެއެވެ.

32.3. ޕާރފޯމަންސް ގެރެންޓީގެ ގޮތުގައި ހުށަހަޅަންވާނީ ސަރުކާރު ގަބޫލުކުރާ ބޭންކަކުން ނުވަތަ ދިވެހިރާއްޖޭގައި ގާއިމުކުރެވިފައިވާ ފައިނޭންޝަލް އިންސްޓިޓިއުޝަނަކުން މި ޕްރޮޖެކްޓަށް ދޫކުރެވިފައިވާ ސިކިއުރިޓީ ނުވަތަ ގެރެންޓީގެ އަސްލެވެ.

32.4. ޕާރފޯމަންސް ގެރެންޓީގެ މުއްދަތަކީ އަދި ޕާރފޯމަންސް ގެރެންޓީ ހުށަހަޅާ ތާރީޚުން ފެށިގެން އެގްރީމަންޓްގެ މުއްދަތެވެ.

32.5. ކޮންޓްރެކްޓްގައި ސޮއިކުރުމަށްފަހު މަސައްކަތް ނިޔަލައި އެ ކޮންޓްރެކްޓް ޑިފެކްޓްލައިބިލިޓީ، ނުވަތަ މަސައްކަތް ފުރިހަމަކުރު ވޮރަންޓީގެ ދަށުން މަސައްކަތް ފުރިހަމަކުރުމާ ގުޅިގެން ކުރަމުންދާ ޙާލަތުގައި، އެ ކޮންޓްރެކްޓްގެ ދުވަސް ޕާރފޯމަންސް ސިކިއުރިޓީއެއް ބަލަހައްޓައިވާނަމަ، އެ ޕާރފޯމަންސް ސިކިއުރިޓީ ފައިސާ ދައުލަތަށް ނަގަންވާނެއެވެ.

33. މަސައްކަތް ހަވާލުކުރުމާއި މަސައްކަތް ބެލުން

33.1. ދައުލަތުގެ މާލިއްޔަތުގެ ގަވާއިދުގެ 10.45 ވަނަ މާއްދާގެ (ށ) ގައިވާ ގޮތުގެ މަތިން "ނޯޓިފިކޭޝަން އޮފް އިންޓެންޝަން ޓު އެވޯޑް" ލިބޭ ހުރިހާ ބިޑަރުންނަށް، އޮބްޖެކްޝަން ޕީރިއަޑް ޖާރީވާ ފެށިގެން އެންމެ ދުވަހުން ފެށިގެން ސަރުކާރު ބަންދުނޫން 3 (ތިނެއް) ދުވަހުގެ މުއްދަތެއް ދޭންވާނެއެވެ. ބިޑުގެ ވަކި ފަރާތަކާ ހަވާލުކުރުމުގެ ކުރިން އެބިޑަކާ ދުރުގެން މައްސަލައެއް އޮތިނަމަ، މިމުއްދަތުގެ ތެރޭގައި ކުޅުދުއްފުށި ސިޓީ ކައުންސިލްގެ ޕްރޮކިއުމަންޓް އޮފިސަރަށް ހުށަހެޅެންވާނެއެވެ.

33.2. ދައުލަތުގެ މާލިއްޔަތުގެ ގަވާއިދުގެ 11.02 ގައި ބަޔާންކޮށްފައިވާ ފަދައިން ބިޑެއްގައި ގަވާއިދާ ޚިލާފަށް ކަމެއްކޮށްފައި ބެލުމަށް ހުށަހަޅާފައިވާ ދައުލަތުގެ މާލިއްޔާބެހޭ ސަރކިއުލަރ ނަންބަރު 13-K/CIR/2018/01 ގެ ޖަދުވަލު 18 ގައިވާ "ބިޑަން އިޢުލާނުކުރި އޮފީހުގެ ޕްރޮކިއުމަންޓް އޮފިސަރަށް ބިޑަރުވެރިޔާ މަސައްކަތް ހަވާލު ކުރެވު-ޕްރޮސެސް މަރުހަލާ" PR-14 ފޯމުންނެވެ.

33.3. ދައުލަތުގެ މާލިއްޔަތުގެ ގަވާއިދުގެ 11.02 ގައި ބަޔާންކޮށްފައިވާ ފަދައިން ބިޑެއްގައި ގަވާއިދާ ޚިލާފަށް ކަމެއްކޮށްފައި ބެލުމަށް ހުށަހެޅުމުން، މަސައްކަތް ހަވާލުކުރާ ތާރީޚުން ފެށިގެން ސަރުކާރު ބަންދު ނޫން 5 (ފަހެއް) ދުވަހުގެ ތެރޭގައި، މަސައްކަތް ނިންމައި، މަސައްކަތް ނިންމިގޮތް ލިޔުމަކުން މަސައްކަތް ހަވާލުކުރި ފަރާތަށް، ދައުލަތުގެ މާލިއްޔާބެހޭ ސަރކިއުލަރ ނަންބަރު 13-K/CIR/2018/01 ގެ ޖަދުވަލު 19 ގައިވާ

652 8831 info@kulhudhuffushicity.gov.mv www.kulhudhuffushicity.gov.mv @kfcitycouncil

"ބީލަމުގެ މަސައްކަތާއި ގުޅިގެން ޕްރޮކިއުމަންޓް އޮފިސަރަށް ޖަވާބު" PR-14 ފޯމުން ޖަވާބު ތަޢާރުފުކޮށް އަންގާނެއެވެ.

33.4. ދައުލަތުގެ މާލިއްޔަތުގެ ގަވާއިދުގެ 11.02 ގައި ބަޔާންކޮށްފައިވާ ފަދައިން، ބީލަމުގެ ކަމުގައި ހިނގައިދިއަ ގޮތާމެދު ހިތްހަމަނުޖެހިގެން ހުށަހަޅާ މަސައްކަތެއް ޕްރޮކިއުމަންޓް އޮފިސަރ ބަލައި ނިންމި ގޮތާމެދު، ބިޑަރެއް ބަޔާންކޮށްފައިވާ ކަންބޮޑުވުންތަކާ ކަމާގުޅޭ ހިތްހަމަނުޖެހިއްޖެނަމަ، އެމަސައްކަތެއް އަލުން ބަލައިދިނުމަށް އެދި ހުށަހެޅުމުގެ ހައްޤު، ޕްރޮކިއުމަންޓް އޮފިސަރަށް މަސައްކަތް ހުށަހެޅި ފަރާތަށް ލިބިގެންވެއެވެ. އަދި ޕްރޮކިއުމަންޓް އޮފިސަރުގެ ނިންމުމާ ގުޅިގެން ބިޑަރން ކާމިޔާބުވާ ފަރާތް ބަދަލުވާ ހާލަތުގައި، ފުރަތަމަ ބިޑަރ ކާމިޔާބުކުރި ފަރާތަކަށް ވެސް ޕްރޮކިއުމަންޓް އެޕީލް ބޯޑަށް މަސައްކަތް ހުށަހެޅުމުގެ ފުރުޞަތު ލިބިގެންވެއެވެ. މިގޮތުން، އަލުން ބެލުމަށް ހުށަހަޅާ މަސައްކަތަކީ ހުށަހަޅާނީ ޕްރޮކިއުމަންޓް އެޕީލް ބޯޑަށް އެޕްލިކޭޝަން މިނިސްޓްރީއަށެވެ.

(ހ) ޕްރޮކިއުމަންޓް އޮފިސަރަށް ހުށަހަޅާފައިވާ މަސައްކަތެއް ބަލައި ނިންމުމުގައި، ތިރީގައިވާ ހާލަތްތަކުން ހާލަތެއް އޮފީހަކަށް މަސައްކަތް ހުށަހެޅި ފަރާތަށް ގޮތްތުރުކުރުން.

(1) ޕްރޮކިއުމަންޓް އޮފިސަރަށް މަސައްކަތެއް ހުށަހަޅާތާ ރަސްމީ ބަންދު ނޫން 5 (ފަހެއް) ދުވަހުގެ ތެރޭގައި ޕްރޮކިއުމަންޓް އޮފިސަރ ވަކިގޮތެއް ނިންމާފައިނުވުން؛

(2) ޕްރޮކިއުމަންޓް އޮފިސަރ މަސައްކަތަށް ނިންމި ގޮތާމެދު، މަސައްކަތް ހުށަހެޅި ފަރާތުން ހިތްހަމަނުޖެހުން؛

(3) ބިޑަރ ނޯޓިސް މަސައްކަތެއް ހުށަހަޅާފައިވިނަމަވެސް އޮފިސަރު މަސައްކަތަށް ޖަވާބުނުދީ، އެ ބިޑަށް ގުޅޭ ކޮންޓްރެކްޓް އެކަށައަޅަން ފެށުން.

(ށ) ބީލަމުގެ ކަމުގައި ހިނގައިދިއަ ގޮތް ބެލުމަށް މިނިސްޓްރީން ފޯރުކޮށް ހިނދުގައި، އެބީލަމުގެ ކަންކަން ބަލައިދިނުމަށް އަދި ޕްރޮކިއުމަންޓް އެޕީލް ބޯޑަށް މަސައްކަތް ހުށަހެޅުމުގެ ފުރުޞަތު މިނިސްޓްރީން ލިބިގެންވެއެވެ.

34. ޕްރޮކިއުމަންޓް އެޕީލް ބޯޑުން މަސައްކަތް އަލުން ބެލުން

34.1. މާލިއްޔަތު ގަވާއިދުގެ 11.03 ވަނަ މާއްދާގެ ދަށުން މަސައްކަތް އަލުން ބެލުމަށް ޕްރޮކިއުމަންޓް އެޕީލް ބޯޑަށް ހުށަހަޅާނީ ދައުލަތުގެ މާލިއްޔަތުގެ ސަރކިއުލަރ ނަންބަރު 13-K/CIR/2018/01 ގެ ޖަދުވަލު 21 ގައިވާ ފޯމުންނެވެ.

652 8831 info@kulhudhuffushicity.gov.mv www.kulhudhuffushicity.gov.mv @kfcitycouncil

34.2. ޕްރޮކިއުމަންޓް އެޕީލް ބޯޑަށް ހުށަހަޅާ މައްސަލައެއް ގަބޫލުކުރެވޭނީ، ޕްރޮކިއުމަންޓް ކޮމިޓީން އެމައްސަލައެއް ނިންމި ދުވަހުން ފެށިގެން ނުވަތަ އެ މައްސަލައެއް ނިންމަންޖެހޭ ދުވަހުން ފެށިގެން، ސަރުކާރު ބަންދު ނޫން 3 (ތިނެއް) ދުވަހުގެ ތެރޭގައި ހުށަހަޅާ މައްސަލައެއްކަމުގައެވެ.

ޕްރޮކިއުމަންޓް އެޕީލް ބޯޑަށް މައްސަލައެއް ހުށަހެޅުމުން، އަންނަނިވި ކަންކަން އެބޯޑުގެ ފަރާތުން ކުރާނެއެވެ.

(1) އެމައްސަލައެއް ހުށަހެޅިފައިވާކަން، އެންމެ އަވަސް ފުރުސަތެއްގައި، މައްސަލަ ބަލަން ފެށުން؛ އަދި

(2) އެމައްސަލައެއް ހުށަހެޅުނު، ސަރުކާރު ބަންދުނޫން 14 (ސާދަ) ދުވަހުގެ ތެރޭގައި އެ މައްސަލައެއް ނިންމައި، މައްސަލަ ނިންމި ގޮތް، މައްސަލަ ހުށަހެޅި ފަރާތަށް ލިޔުމުން އެންގުން.

34.3. ބިޑުގެ މައްސަލައަކާ ގުޅިގެން ޕްރޮކިއުމަންޓް އެޕީލް ބޯޑުން ވަކި ކަމެއް ވަކި ގޮތަކަށް ނިންމައިފިނަމަ، އެ ނިންމުމެއް ތަންފީޒުކޮށް އެ ނިންމުމާ އެއްގޮތަށް އަމަލުކުރަން ތަންފީޒުކުރަންވާނެއެވެ.

35. ޕްރޮކިއުމަންޓް އެޕީލް ބޯޑުގެ ނިންމުމަށް އަޕީލް ކުރުން

35.1. ޕްރޮކިއުމަންޓް އެޕީލް ބޯޑުން ނިންމާފައިވާ ނިންމުމެއް އެބޯޑަށް އަޕީލް ބޭނުމީ، އެމައްސަލައެއް އަޕީލް ބޭނުމަށް މިނިސްޓަރ ހުށަހެޅުމުން، އެމައްސަލައެއްގެ ތަޙުޤީގަށް ރިއާޔަތްކުރާއިރު ތިރީގައިވާ ހާލަތްތަކުގެ ތެރެއިން ހާލަތަކަށް ފެތޭ ނަމައެވެ.

(ހ) އެ މައްސަލަ ނިންމުމުގައި ގާނޫނާއި ގަވާއިދާ ޚިލާފަށް ނިންމާފައިވާކަމަށް ފެނުން؛

(ށ) މައްސަލަ ނިންމާފައިވުން އަދި ހަލާ ލިބިއްޖެނަމަ، އެ ހައްކަށް ރިއާޔަތްކޮށްނުދޭ ސަބަބުން، ނުވަތަ އެ ޤާނޫނާ ޚިލާފް ސަބަބަކާހުރި ގޮތަކަށް ބެޖޭ ބައިނަލްއަގުވާމީ ފެންވަރު ދޫކޮށް.

36. މައްސަލަ ބަލަމުންދާއިރު ބިޑުގެ މަސައްކަތް ހުއްޓުވުން މަޑުކުރުން

36.1. ދައުލަތުގެ ޚަރަދަކުން ބިޑުގެ މަސައްކަތް ހުށަހެޅުއްވުމަށް، ނުވަތަ ޕްރޮކިއުމަންޓް އެޕީލް ބޯޑަށް މަސައްކަތް ހުށަހެޅުއްވުމަށް، އެ ޕްރޮކިއުމަންޓް ކުރިއަށް ގެންދާ ފަރާތަކުން، ތިރީގައިވާ ގޮތުގެ މަތިން އަމަލުކުރަންވާނެއެވެ.

(ހ) މާލިއްޔަތު ގަވާއިދުގެ 11.02 ވަނަ މާއްދާގެ (ހ) ގެ ދަށުން އެ ޚަރަދަކީ އެ މަސައްކަތް ހުށަހެޅުއްވުމަށް، އެ މަސައްކަތް ބަލައި ނިންމުމަށްފަހު، މައްސަލަ ހުށަހެޅި ފަރާތުން އަންގާ، ސަރުކާރު ބަންދުނޫން 3

652 8831 info@kulhudhuffushicity.gov.mv www.kulhudhuffushicity.gov.mv @kfcitycouncil

(ތިނެއް) ދުވަސް ހަމަވުމުން ނޫނީ މަސައްކަތް އެއްވެސް ފަރާތަކާ ހަވާލުކުރުން.

(ނ) މާލިއްޔަތު ގަވާއިދުގެ 11.03 ވަނަ މާއްދާގެ ދަށުން ޕްރޮކިއުމަންޓް ޕޮލިސީ ބޭނުން މަސައްކަތެއް ހުށަހެޅިއްޖެނަމަ، އެމަސައްކަތެއް ބަލައި ނިންމުމަށްފަހު، މަސައްކަތު ހުށައެޅި ފަރާތަށް އެކަން އަންގައިގެން ނޫނީ އެއްވެސް ފަރާތަކާ މަސައްކަތް ހަވާލުކުރުން.

37. ބީލަންވެރިންނާ ސަޕްލަޔަރުން ސަސްޕެންޑްކުރުން

37.1 ބީލަމުގެ މަސައްކަތަކާ ގުޅިގެން، އެބީލަމުގައި ބައިވެރިވި ފަރާތެއް ނުވަތަ ސަޕްލަޔަރުން ދައުލަތުގެ ޕްރޮކިއުމަންޓްޕޯޓަލުގައި ވަކި މުއްދަތަކަށް ބައިވެރިނުވެވޭގޮތަށް މާލިއްޔަތު ގަވާއިދުގެ ދަށުން ސަސްޕެންޑްކުރެވޭނީ ޕްރޮކިއުމަންޓް ޕޮލިސީ ބޭނުންނެވެ.

(ހ) ބީލަމުގައި ބައިވެރިވާ ފަރާތްތައް ސަސްޕެންޑްކުރެވޭނީ، ތިރީގައި މިވާ ހާލަތްތަކުގައެވެ.

(1) ބިޑަށް ހުށައެޅުމުގައި އަމަލުކުރަންޖެހޭގޮތަށް މާލިއްޔަތު ގަވާއިދުގައި ކަނޑައަޅާފައިވާ ގޮތާ ހިލާފަށް އަމަލުކުރުން؛

(2) ބީލަމުގައި މަކަރާއި ހީލަތް ހެދުން؛

(3) ނަހަމަ މަންފާއެއް ލިބިގަތުމަށް ކަމާ ގުޅުންހުރި މުވައްޒަފަކާއި ގުޅިގެން މަސައްކަތްކުރުން (ކޮލޫޝަން)؛

(4) ބާރުގެ ބޭނުންކުރުން؛

(5) ބިރުދެއްކުން (ކޮއަރޝަން)؛

(6) ޤާނޫނާ އެއްގޮތްނޫން އަމަލުކުރުމަށް ހުރަސްއެޅުމުގެ އަމަލުތައް ހިންގުން؛

(7) ބީލަމުގެ އަގަށް ނުފޫޒު ފޯރުވުމަށްޓަކަ އަމަލެއް ހިންގުން

(ށ) އަންނަނިވި ގޮތުގެމަތިން ގޮތެއް ދުޅަހެޔޮކޮށްގެންނަމަ، ދައުލަތުގެ ބީލަމެއްގައި ވަކި މުއްދަތަކަށް ބައިވެރިނުވެވޭގޮތަށް ބީލަންވެރިއެއް ސަސްޕެންޑްކުރެވޭނެއެވެ.

(1) ބީލަމާ ގުޅޭގޮތުން ބީލަމުގެ މަރުޙަލާގައްޔާއި ކޮންޓްރެކްޓް ކުރިއަށް ގެންދިއުމުގައި ސަރުކާރަށް ލިޔުންތައް ހުށައެޅުމާއި، އެފަދަ މަޢުލޫމާތު ދިނުމާއި، މަޢުލޫމާތު ފޮރުވުން؛

(2) ބީލަމުގައި އެހެން ފަރާތަކުން ބައިވެރިވުމަށް ހުރަސްއެޅުމާއި، އެހެން ފަރާތަކަށް ބީލަން ލިބޭގޮތަށް މަގުފަހިކުރުމަށް މަސައްކަތްކުރުން؛

652 8831 info@kulhudhuffushicity.gov.mv www.kulhudhuffushicity.gov.mv @kfcitycouncil

(3) ބީލަން ހުށަހެޅުމުގައި އަމަލުކުރަންޖެހޭ ގޮތް ނޫން ގޮތްގޮތަށް
އަމަލުކުރުމާއި، ބީލަމުގައި ކޮރަޕްޓް، ފްރޯޑިއުލެންޓް، ކޮލޫސިވް،
ކޮއާސިވް އަދި އޮބްސްޓްރަކްޓިވް ޕްރެކްޓިސްގެ އަމަލު ހިންގުމާއި،
ބީލަމުގެ އަގަށް ނުފޫޒު ފޯރުވުމާއި، މައުލޫމާތުގެ ސިއްރުކަން
ގެއްލޭފަދަ އަމަލެއް ހިންގުން؛

(4) ބީލަން ހުށަހަޅާ ފަރާތްތަކުގެ ތެރެއިން ދެފަރާތެއް ގުޅިގެން ނުވަތަ
އެއަށްވުރެ ގިނަ ފަރާތްތަކެއް ގުޅިގެން އެކުވެރިން އެއްބަސްވާ ވަކި
ފަރާތަކަށް މަސައްކަތް ލިބޭނެގޮތަށް މަގުފަހިކުރުމަށްޓަކައި،
ރޭވިގެން އެއިން ކޮންމެ ފަރާތަކުން ހުށަހަޅާ ކޮންމެ ބީލަމަކީވެސް
އެއްފަރާތް އަނެއްފަރާތާ ނުގުޅި ހުށަހެޅި ސަބަބާ ބީލަންތަކެއްގެ
ގޮތުގައި ދެއްކުމަށްޓަކައި، އެކަށީގެންނުވާ ބޮޑު އަގުތަކެއް، ނުވަތަ
ރާވާފައިވާ ގޮތުގެ މަތީން ކުޑަ އަގުތަކެއް ހުށަހެޅުން؛

(5) ވާދަވެރި ބީލަމެއްކަން ދެއްކުމުގެ ގޮތުން ތަފާތު މިސްލުހުންގެ
ނަމުގައި، ނުވަތަ ކުންފުނިތަކުގެ ނަމުގައި، ނުވަތަ
ޕާޓްނަރޝިޕްއެއްގެ ނަމުގައި، ނުވަތަ ވިޔަފާރިކުރާ އެހެން ތަނެއްގެ
ނަމުގައި، އެއްފަރާތަކުން ބީލަން ހުށަހެޅުން؛

(6) ބީލަން ހުށަހަޅާ ފަރާތްތަކުގެ ތެރެއިން ދެފަރާތަކުން ނުވަތަ
އެއަށްވުރެ ގިނަ ފަރާތްތަކަކުން ހުށަހަޅާފައިވާ ބީލަމެއް އަނބުރާ
ގެންދިއުމާއި، ވަކި ފަރާތަކަށް ނަހަމަ ފައިދާތަކެއް ލިބޭގޮތަށް
ރޭވިގެން ބީލަން ހުށަހެޅުމާއި، އެފަދަ އެއްބަސްވުމެއްގައި
ބައިވެރިވުން؛

(7) ބީލަން ހުށަހަޅާ ފަރާތުން އަމިއްލައަށް ނުވަތަ އެހެން ބައަކާ
ގުޅިގެން، ރޫލުތަކުގެ ދަށުން އެކި ފަރާތްތަކުގެ ދެމެދުގައިވާ ތަބާ
ވާދަވެރިކަން ނައްތައިލުމަށް މަސައްކަތްކުރުމާއި، ނުވަތަ
ވާދަވެރިކަން ކުޑަކުރުމަށް މަސައްކަތްކުރުމުގެ ނަތީޖާއެއްގެގޮތުން
އާންމުންނަށް ލިބެންވީ ފައިދާއަށް އުނިކަން ލިބުން؛

(8) ބީލަމެއްގެ ކޮންޓްރެކްޓްގައި ސޮއިކުރުމަށް އިންކާރުކުރުން، ނުވަތަ
ބިޑް ސެކިޔުރިޓީގެ މުއްދަތަކާދު އެއްބަސްވެގެން ހުށަހެޅި
ބީލަންތަކުގައި ބީލަންފޮތުގައި ނުވަތަ ބީލަމުގެ އިޢުލާނުގައި

ޕްރޮކިއުމަންޓް ސެކިއުރިޓީ ހުށަހެޅުމަށް ބަޔާންކޮށްފައިވާ ހިނދެއްގައި އެ ސެކިއުރިޓީ ހުށަހެޅުމަށް އިންކާރުކުރުން؛

(9) އަމިއްލަ ބާރުގެ ދަށުގައި ނުވާކަމެއް (ފޯސް މެޖޫރުން ދިމާވާ ކަމެއް) ގުދުވިރުވެގެން ނޫން ޗޭނަކަން ކޮންޓްރެކްޓުގެ ދަށުން ކޮންމެހެން ކުރަންޖެހޭ ކަމެއް ފުރިހަމަނުކޮށް ދޫކޮށްލުން؛

(10) ކޮންޓްރެކްޓެއް ނުވަތަ ސަބްކޮންޓްރެކްޓެއް ހޯދުމުގެގޮތުން ބައްޔަތުން ވިޔާއިދުން ހުށަހެޅުން ފަދަ އަމަލެއް ހިންގުން؛

(11) ބީލަމާ ގުޅިގެން ކޮންޓްރެކްޓަރ އަމަލުކުރަމުން ކަނޑައަޅާފައިވާ ގޮތް ހިލާފަށް އަމަލުކުރުން. އަދި މާލިއްޔަތު ގަވާއިދުގައިވާ ގޮތުގެ މަތީން އަމަލުކުރުމަށް އަންގާ އެންގުންތަކަށް އަމަލުނުކުރުން؛

(12) ކޮންޓްރެކްޓާ ހިލާފުވެ، މަސައްކަތް ވަކި ހިސާބަކަށް ގެންދިއުމަށްފަހު، އެކޮންޓްރެކްޓް ދޫކޮށްލުން؛

(13) ކޮންޓްރެކްޓްގައި ސޮއިކުރުމަށްފަހު މަސައްކަތް ނުފަށައި އެ ކޮންޓްރެކްޓް ދޫކޮށްލުން؛

(14) ބީލަން ކުއޯޓްކުރާ ފަރާތުން އަމަލުކުރުމަށް މާލިއްޔަތު ގަވާއިދުގެ 10·28 ވަނަ މާއްދާގައިވާ ގޮތުގެ މަތީން އަމަލުނުކުރުން؛

(15) ޢުމްރާނީ ތަރައްޤީއާ ގުޅޭ މަސައްކަތްތަކުގައި އެއްބަސްވެފައިވާ ތަފާތު އެއްގޮތަށް މަސައްކަތް ކުރިއަށް ނުގެންދިއުން.

(ނ) މިމާއްދާގެ (ށ) ގައި ބަޔާންކޮށްފައިވާފަދަ ކަމެއް ސާބިތުވެގެން، ބީލަމުގައި ބައިވެރިވާ ފަރާތެއް ނުވަތަ ސަބްކޮންޓްރެކްޓަރެއް ސަސްޕެންޑްކުރާނަމަ ސަސްޕެންޑް ކުރެވޭނީ ގިނަވެގެން 5 (ފަހެއް) އަހަރު ދުވަހަށެވެ. މިގޮތުން ސަސްޕެންޑްކުރާނެ މުއްދަތު ކަނޑައަޅާނީ، ހުށަހެޅިފައިވާ މައްސަލައިގެ ކުޑަބޮޑުމިނާއި އެ ކަމެއްގެ ބާވަތަށް ރިޢާޔަތްކޮށް، ޕްރޮކިއުމަންޓް އެޖެންސީ ބެލުންނެވެ.

652 8831 info@kulhudhuffushicity.gov.mv www.kulhudhuffushicity.gov.mv @kfcitycouncil

ސެކްޝަން - 3

އެއްބަސްވުމުގެ އާންމު މާއްދާތައް އަދި ހާއްސަ މާއްދާތައް

38. މާނަކުރުން

38.1 "މަސައްކަތުގެ ވެރިފަރާތް" ކަމަށް ބުނެފައި އެވަނީ، އެ މަސައްކަތެއް ކުރުވަން ބޭނުންވާ އިދާރާއަށެވެ.

38.2 "މަސައްކަތް ހަވާލުވާ ފަރާތް" ކަމަށް ބުނެފައި އެވަނީ، އެ މަސައްކަތެއް ކޮށްދިނުމަށް އަދި ބިޑަށް ހުށަހަޅާ ފަރާތަށެވެ.

38.3 "މަސައްކަތް" ކަމަށް ބުނެފައިއެވަނީ ބިޑަށް ސްޕެކްގައި ބަޔާންކޮށްފައިވާ ޚިދުމަތް ނުވަތަ މަސައްކަތެކެވެ.

38.4 "މަސައްކަތުގެ އަގު ނުވަތަ ކުލި" ކަމަށް ބުނެފައިއެވަނީ އެއްބަސްވުމާއި އެއްގޮތަށް މަސައްކަތް ފުރިހަމަކުރުމުން މަސައްކަތް ހަވާލުވާ ނުވަތަ މަސައްކަތް ހަވާލުކުރާ ފަރާތަށް ދައްކާ ފައިސާއަށެވެ.

38.5 "އެއްބަސްވުން" ކަމަށް ބުނެފައި އެވަނީ، މަސައްކަތުގެ ވެރިފަރާތާއި، މަސައްކަތްކުރުމަށް ހަވާލުވާ ފަރާތާ ދެމެދު މަސައްކަތްކުރުމާބެހޭ ގޮތުން ވެވޭ އެއްބަސްވުމަށެވެ.

38.6 "ކްލޯޒް ފެމިލީ" ކަމަށް ބުނެފައި އެވަނީ، އެ މުވައްޒަފަކު ކައިވެނިކޮށްގެން އުޅޭ މީހާއި، ދަރިންނާއި، އެއްބަނޑު މީހުންނާއި، އެއްބަފާ މީހުންނާއި، އެއްބަނޑު އެއްބަފާ މީހުންނާއި، މަންބަފައިންނާއި، ދޮންދަރިންނާއި، އަދި މުވައްޒަފަކު ކައިވެނިކޮށްގެން އުޅޭ މީހާގެ އެއްބަނޑު މީހުންނާއި، އެއްބަފާ މީހުންނާއި، އެއްބަނޑު އެއްބަފާ މީހުންނާއި، އަދި މީހާގެ މަންބަފައިންނަށެވެ.

"ކްލޯޒް އެސޯސިއޭޓް" ކަމަށް ބުނެފައި އެވަނީ، އެ މުވައްޒަފަކާ ވިޔަފާރީގެ ހިއްސާ ނުވަތަ ވިޔަފާރީގެ ގުޅުން އޮންނަ ފަރާތްތަކަށެވެ.

38.7 "އެންމެ ކުދި، ކުދި އަދި މެދުފަންތީގެ ވިޔަފާރި" ތަކުގެ ގޮތުގައި ބެލެވޭނީ، ޤާނޫނު ނަންބަރު 06-2013 (ކުދި އަދި މެދުފަންތީގެ ވިޔަފާރީގެ ޤާނޫނު) ގެ ދަށުން މިނިސްޓްރީ އޮފް އިކޮނޮމިކް ޑިވެލޮޕްމަންޓްގައި ރަޖިސްޓްރީކޮށްފައިވާ ވިޔަފާރިތަކަށެވެ.

39. ޢިބާރާތް ބަދަލުކުރުން

39.1 މި އެއްބަސްވުމުގައި ޝާމިލުވާ ފަރާތްތަކުން މިއެއްބަސްވުމާއި ގުޅިގެން އެއް ފަރާތުން އަނެއް ފަރާތަށް އަންގަންޖެހޭ އެންގުންތައް އާއްމުގޮތެއްގައި އަންގާނީ ދިވެހި ބަހުން، ލިޔުމުންނެވެ.

.39.2 އެއްފަރާތުން އަނެއް ފަރާތަށް ފޮނުވާ ލިޔުން ރައްދުކުރާނީ އަތުން އަތަށް ނުވަތަ ރަޖިސްޓަރީ ޕޯސްޓުން، ނުވަތަ ކަނޑައެޅިފައިވާ އީމެއިލަށް، ބިޑުގައި ބަޔާންކޮށްފައިވާ އެޑްރެހަށެވެ.

.39.3 މިއެއްބަސްވުމުގައިވާ އެޑްރެސް ބަދަލުކުރާނަމަ، ބަދަލު ކުރާން ބޭނުންވާ ފަރާތުން އަނެއް ފަރާތަށް ލިޔުމުން އަންގަންވާނެއެވެ.

.40 ތިންވަނަ ފަރާތަކާއި މަސައްކަތް ހަވާލުކުރުން

.40.1 މިއެއްބަސްވުމުގެ ދަށުންކުރާ މަސައްކަތުގެ އެއްވެސްބައެއް އެހެންފަރާތަކާއި ހަވާލުކޮށްގެން ކުރަން ބޭނުންވާނަމަ އެކަން ބަޔާންކޮށް މަސައްކަތުގެ ހަވާލުވާ ފަރާތުން، ވެރިފަރާތަށް ލިޔުމުން ހުށަހަޅާ ހުއްދަހޯދަންވާނެއެވެ.

.40.2 37.1 ގައިވާ ގޮތުގެމަތިން އެހެން ފަރާތަކާ މަސައްކަތުގެ އެއްވެސް ބައެއް ހަވާލުކުރިކަމުގައިވިޔަސް މަސައްކަތް ހަވާލުވާ ފަރާތުން މިއެއްބަސްވުމުގައިވާގޮތުގެމަތިން ފުރިހަމަކަމަށް ޒިންމާ އުފުލަން ވާނެއެވެ.

.41 ތަކެއްޗާއި ޚިދުމަތާއި ހަވާލުކުރުން

.41.1 އެއްބަސްވުމުގައިވާ ގޮތަށް ތަކެތި/ޚިދުމަތް ލިބިފައިވާތޯ ބަލާނީ މިއުދާރާ ހަވާލުވުމަށްފަހުއެވެ. ޓީމު ބެލުމަށްފަހު ސްޕެސިފިކޭޝަނާއި އެއްގޮތަށް މަސައްކަތް ނިންމާފައިވާކަން ވާނަމަ އެގްރީމަންޓާ އެއްގޮތަށް ތަކެތި/ޚިދުމަތް ލިބުނުކަމަށް ބަލާނެއެވެ. އަދި އެއްބަސްވުމާ ޚިލާފަށް ޑެލިވަރީކުރާ ޚިދުމަތް/ތަކެތި އަނބުރާ ފޮނުވާލެވޭނެއެވެ.

.41.2 އެއްބަސްވުމުގައި ބަޔާންކޮށްފައިވާ މުއްދަތުގެ ތެރޭގައި ތަކެތި/ޚިދުމަތް ފޯރުކޮށްދޭންވާނެއެވެ

.41.3 މަސައްކަތް ހަވާލުވިފަރާތުގެ ބާރުނުފޯރާ ކަމެއް ނުވަތަ ޤުދުރަތީ ބާރިސާއެއް/ކާރިޘާއެއް ނުވަތަ ދުނިފުލާކަރިނާއި ގުޅުމެއް ކުރިމަތިވެއްޖެނަމަ މުއްދަތު އިތުރުކުރުމަށްޓަކައި އެފަދަ ބާރިސާއެއް/ކާރިޘާއެއް ނުވަތަ އެކަމެއް ދިމާވިކަން އެގޭފަދަ (ރަސްމީ ނުވަތަ ކަމާގުޅޭ ފަރާތްތަކުގެ) ލިޔުންތަކާއެކު މަސައްކަތް ނިންމަންޖެހޭ މުއްދަތު ހަމަވުމުގެ ކުރިން މަސައްކަތުގެ ވެރިފަރާތަށް ހުށަހަޅަންވާނެއެވެ.

.42 އެއްބަސްވުމުގެ މުއްދަތު

.42.1 އެއްވެސް ސަބަބަކާއި ހުރެ މުއްދަތު އިތުރުކޮށްދިނުމަކަށް ހުށަހެޅިނަމަވެސް މުއްދަތު އިތުރުކޮށްދިނީ "މުއްދަތު އިތުރުކޮށްދިނުމުގެ އުސޫލު" ގައި ބަޔާންކޮށްފައިވާ ގޮތުގެމަތިން ބިޑް ކޮމިޓީއަށް ހުށަހަޅައިގެންނެވެ.

.42.2 އެއްބަސްވުމުގައިވާ މުއްދަތަށް މަސައްކަތް ނުނިމުނުނަމަ ދައުލަތުގެ މާލިއްޔަތުގެ ޤަވާއިދުގެ 10.71 ވަނަ މާއްދާގާ އެއްގޮތަށް ގޮތުގެމަތިން ލިކުއިޑޭޓެޑް ޑެމޭޖަސް ކެނޑޭނެއެވެ.

42.3. ޖުމްލަ އަގު -/2,500,000 ރުފިޔާއަށްވުރެ ދަށްވާ ބީލަމެއްނަމަ ފައިސާ ކަނޑާނީ، ޖުމްލަ އަގު 0.005 (ޕޮއިންޓް ސުމެއް ފަހެއް) އާ ގުނަކުރުމުން ލިބޭ އަދަދު މުއްދަތަށްވުރެ އިތުރުވާ ދުވަސްތަކުގެ އަދަދާ ގުނަކުރުމުން ލިބޭ އަދަދެކެވެ.

ލިކުއިޑޭޓެޑް ޑެމޭޖަސް = CP*0.005*LD

CP (ކޮންޓްރެކްޓް ޕްރައިސް): ކޮންޓްރެކްޓުގެ ޖުމްލަ އަގު

LD (ލޭޓް ޑިއުރޭޝަން): ކޮންޓްރެކްޓުގެ މުއްދަތަށްވުރެ އިތުރުވާ ދުވަސްތައް

43. ޖޫރިމަނާ ކުރުމާއި އެގްރީމަންޓް ބާތިލް ކުރުން

43.1. މަސައްކަތް ނިމުމަށް ލަސްވާ މުއްދަތަށް މަސައްކަތް ހަވާލުވި ފަރާތުން ފައިސާ ދޫކުރުމުގައި ލަސްވެއްޖެނަމަ، މަސައްކަތް ހަވާލުވި ފަރާތުން ހުށަހަޅާ ބިލަށް ފައިސާ ދޫކުރެވޭނީ މަސައްކަތް ނިމުމަށް ލަސްވި މުއްދަތާ ފައިސާ ބިލުގައިވާ އަދަދުން ކަނޑައިގެން ބާކީ ފައިސާއެވެ.

43.2. މަސައްކަތުގެ ޖުމްލަ އަގުގެ 15% އިންސައްތަ އަށްވުރެ ލިކުއިޑޭޓެޑް ޑެމޭޖަސް ބޮޑުވެއްޖެނަމަ އެއްބަސްވުން ބާތިލްކުރެވޭނެއެވެ.

43.3. އެއްބަސްވުމުގައި ބަޔާންކޮށްފައިވާގޮތަށް މަސައްކަތް ކުރިއަށް ނުދާކަމަށް ފާހަގަ ކުރެވިއްޖެނަމަ އެއްބަސްވުން އުވާލުމުގެ ނުވަތަ އެއްބަސްވުމުގެ ބައެއް ބާތިލްކުރުމުގެ ފުރިހަމަ އިޚްތިޔާރު މަސައްކަތުގެ ވެރިފަރާތަށް ލިބިގެންވެއެވެ.

43.4. އެއްވެސް ސަބަބަކާހުރެ އެއްބަސްވުން ބާތިލްކޮށްފިނަމަ ބަންދުނޫން 3 ދުވަހުގެ ތެރޭގައި، އެފަރާތުން ނިމިފައިވާ މަސައްކަތާއި، ނުނިމިހުރި މަސައްކަތުގެ ތަފްސީލް އަގާއެކު ލިޔުން، ދަފްތަރުތަކުން އެދިއުމުގައި ހުށަހަޅަން ވާނެއެވެ. އަދި މަސައްކަތް ހިނގާ ސައިޓުގައި ހުންނަ ކޮންޓްރެކްޓަރގެ ހުރިހާ ތަކެތީގެ ލިސްޓް ނަގައި އެތަކެތި ބަންދުނޫން 3 ދުވަހުގެ ތެރޭގައި ގެންދަންވާނެއެވެ. މި މުއްދަތުގެ ފަހުން މިއިން އެއްޗަކަށް ދިމާވާ އެއްވެސް މައްސަލައަކާ ޒިންމާއެއް ނުވާނެއެވެ.

44. އެގްރީމަންޓް ބާތިލްކުރުން

44.1. މި އެއްބަސްވުމުގައި ދަފްތަރުތަކުން ސޮއިކުރުމަށްފަހު ސަރުކާރުގެ އެއްވެސް ގާނޫނެއް ނުވަތަ ގަވާއިދަކާ މި އެއްބަސްވުމާއި ތަޢާރުޒުވާ ގޮތަކަށް އިސްލާހު ގެނެވިއްޖެނަމަ ނުވަތަ އެފަދަ ގާނޫނެއް ނުވަތަ ގަވާއިދެއް ގެނެވިއްޖެނަމަ އެ ގަވާއިދުގެ ސަބަބުން މި އެއްބަސްވުން ބާތިލު ނުވާނެއެވެ. އެފަދަ މާއްދާއެއް މި އެއްބަސްވުމުގައި ހިމެނޭނަމަ އެ މާއްދާއެއް އިސްލާހުކޮށްގެން ނަމަވެސް މި އެއްބަސްވުން އުވާލައި ދެފަރާތުން އެއްބަސްވެގެން ދެފަރާތުން އެއްބަސްވުން ގެނެވޭނެއެވެ.

44.2. މިމަސައްކަތާއި ގުޅިގެން ދައުލަތަށް ލިބެން އޮތް ކަސްޓަމްސް ޑިއުޓީތަކާއި، އިމްޕޯޓް ލައިސަންސް ފީއެއް އަދި އެހެނިހެން ފީއެއް ދައްކަންޖެހިއްޖެނަމަ ފީއެއް ދައްކާނީ މަސައްކަތް ހަވާލުވި ފަރާތުންނެވެ.

45.އެހެނިހެން ކަންކަން

45.1. މި އެއްބަސްވުމުގައިވާ އެއްވެސް މާއްދާއަކަށް ބަދަލެއް ގެންނަނީ ދެފަރާތުގެ މެދުގައި ސޮއިކުރާ އެއްބަސްވުމަކުންނެވެ.

46.ޓެކްސް އަދި އެހެނިހެން ފީތައް

46.1. މި އެއްބަސްވުން ހިނގާނީ، އަދި ތަންފީޛުކުރާނީ ދިވެހިރާއްޖޭގެ ޤާނޫނުތަކާއި ޤަވާއިދުތަކާއި އެއްގޮތަށެވެ.

47.އިންޝުއަރަންސް ބަދަލުގެނައުން

47.1. މިއެއްބަސްވުމާއިގުޅޭ އުފެދޭ ދެބަސްވުން ދެފަރާތުގެ މެދުގައި ވާހަކަ ދައްކައިގެން ހައްލުނުކުރެވިއްޖެނަމަ، ދިވެހިރާއްޖޭގެ ޝަރުޢީ ކޯޓަކަށް މައްސަލަ ހުށަހަޅައިގެން ނިންމާނީއެވެ.

48.އިންޝުއަރަންސް ހިނގާނެ މުއްދަތު

48.1. މިއެއްބަސްވުމުގައި ނުބުނާކަމެއް ދިމާވެއްޖެނަމަ، އެކަމެއް ހައްލުކުރާނީ ދެފަރާތުގެ މެދުގައި ވާހަކަ ދައްކައިގެންނެވެ. ހައްލުނުވެއްޖެނަމަ، ދިވެހިރާއްޖޭގެ ޝަރުޢީ ކޯޓަކަށް މައްސަލަ ހުށަހަޅައިގެން ނިންމާނީއެވެ.

652 8831 info@kulhudhuffushicity.gov.mv www.kulhudhuffushicity.gov.mv @kfcitycouncil

ސެކްޝަން - 4

ޖަދުވަލުތައް

ޖަދުވަލު – 1

ބީލަން ހުށަހަޅާ ފަރާތުން ހުށަހަޅަންޖެހޭ ލިޔުންތައް އަދި ޗެކްލިސްޓް

#	ހުށަހަޅަންޖެހޭ ލިޔުންތައް	އޮފީސް	ހުށަހަޅާ ފަރާތް
ބީލަން ހުށަހަޅާއިރު ތިރީގައިވާ މައުލޫމާތު އަދި ލިޔުމެއް އަދި ލިޔުންތައް މަތީ ނަންބަރު ތަރުތީބުން ޗެކްލިސްޓާއި ކުރިމަތިން ހުށަހަޅަންވާނެއެވެ.			
.1	ބީލަން ހުށަހަޅާ ފޯމު (ޖަދުވަލު 2)	✓	
.2	ވިޔަފާރީގެ ރަޖިސްޓްރީގެ ކޮޕީ ނުވަތަ ކުންފުނީގެ ރަޖިސްޓްރީ ސެޓްފިކެޓް (މިނިސްޓްރީ އޮފް އިކޮނޮމިކް ޑިވެލޮޕްމަންޓް އިން ދޫކޮށްފައިވާ)	✓	
.3	ޖީއެސްޓީ ރަޖިސްޓްރޭޝަން ސެޓްފިކެޓްގެ ކޮޕީ (ޖީ.އެސް.ޓީ އަށް ރަޖިސްޓްރީކުރެވިފައިވާނަމަ)	✓	
.4	ބީލަމުގައި ސޮއިކުރުމުގެ ހުއްދަ ލިޔުން (ޕަވަރ އޮފް އެޓާރނީ)	✓	
.5	6.1 ވަނަ މާއްދާގައިވާ ބަޔާންކުރާ ލިޔުން ހުށަހަޅަންޖެހޭނަމަ އެލިޔުން.	✓	
.6	ކޮޓޭޝަން (އެފަރާތެއްގެ އަމިއްލަ ކޮޓޭޝަން ހުށަހަޅާ ކަމުގައި ވިސްނޭގޮތަށް، ސެކްޝަން 5 ގައި ހިމެނިފައިވާ ކޮޓޭޝަންގައި ހުރި ބައިތަކެއްގެ އަގު ވަކި ވަކިން އެނގެން ހުންނަން ވާނެއެވެ.)	✓	
.7	ބީޑް ސެކިއުރިޓީގެ އަސްލު (90 ދުވަހުގެ ވެލިޑިޓީ ޕީރިއަޑެއް އޮތް ފައިނޭންޝިއަލް އިންސްޓިޓިއުޝަނަކުން ދޫކޮށްފައިވާ)	✓	
ބީލަން ހުށަހަޅާއިރު ތިރީގައިވާ މައުލޫމާތު އަދި ލިޔުމެއް އަދި ލިޔުންތައް މަތީ ނަންބަރު ތަރުތީބުން މާރކްސް ނުދިނުމަށްވެ.			
.8	އެސް.އެމް.އީ ރަޖިސްޓްރޭޝަން ސެޓްފިކެޓްގެ ކޮޕީ (ރަޖިސްޓްރީ ކުރެވިފައިވާނަމަ)	✓	
.9	ބީލަން ހުށަހަޅާ މަސައްކަތާގުޅޭ ތަޖުރިބާގެ ލިޔުންތައް އަދި ޖަދުވަލު 3 ފުރިހަމަކޮށް ހުށަހަޅާފައި (ޖަދުވަލު 4 ގައި މާރކްސް ދިނުމަށް ހަމަޖެހިފައިވާނަމަ)	✓	
ބީލަން ހުށަހަޅާއިރު ތިރީގައިވާ އިޤުރާރާއި އެއްބަސްވުން ބީލަން ހުށަހަޅާފައިވާނަމަ ބީލަން ކެންސަލް ކުރުމުގެ އިޚްތިޔާރު ބީލަމަށް ފަރާތުން ލިބިގެންވާނެއެވެ.			
.10	ހުށަހަޅަންޖެހޭ ލިޔުންތައް ހުރި މިނިސްޓްރީގައި ވާ ބައިކޮޅެއް ޓިކްކޮށްފައި	✓	
.11	ބަޖެޓް ނަންބަރު ޖަހާފައި (ކޮޕީއެއް ބަޖެޓްގެ ޑޮކިއުމަންޓް ކޮޕީއެއް ބަޖެޓްރާކޮން އެނގޭގޮތަށް)	✓	
.12	ބަޖެޓްޝީޓުގައި ހުރި ސޮއިކޮށްފައި	✓	
.13	ބީލަމުގެ ގަނޑުތައް ހުރި ތަރުތީބުން ނަންބަރު ޖަހާފައި / ސިޓަމްޕް ޖަހާފައި	✓	
އެއްބަސްވުމުގައި ސޮއިކުރުމުގެ ކުރިން ހުށަހަޅަންޖެހޭ ލިޔުންތައް			
.14	ޕާފޯމަންސް ގެރެންޓީ ނުވަތަ އެޑްވާންސް ޕޭމަންޓް ގެރެންޓީ ފައިނޭންޝަލް އިންސްޓިޓިއުޝަނަކުން ދޫކޮށްފައިވާ (ދުވަހުގެ 3 މަސް ހަމަނުވާ) އަދި ޕާފޯމަންސް ގެރެންޓީ ހުށަހަޅަން ބަލާނެގޮތަށް ފާސްކޮށްފައިވާ ޕާފޯމަންސް ގެރެންޓީގެ އަސްލު	✓	
.15	ވޯކްމެންގެ ދިވެހިރައްޔިތުންނަށް އަންގައިދޭ ކާޑުގެ ކޮޕީ ނުވަތަ ޕާސްޕޯޓުގެ ކޮޕީ، ބަދަލުގައި އެހެން ފަރާތަކުން އެއްބަސްވުމުގައި ސޮއިކުރާނަމަ އެފަރާތުގެ ދިވެހިރައްޔިތުންނަށް އަންގައިދޭ ކާޑުގެ ކޮޕީ ނުވަތަ ޕާސްޕޯޓުގެ ކޮޕީ އަދި އެއްބަސްވުމުގައި ސޮއިކުރުމުގެ ހުއްދަ ލިޔުން	✓	

652 8831 info@kulhudhuffushicity.gov.mv www.kulhudhuffushicity.gov.mv @kfcitycouncil

ޖަދުވަލު - 2

ބީލަން ހުށަހަޅާ ފޯމު

.1	**ބީލަން ހުށަހަޅާ ފަރާތުގެ މަޢުލޫމާތު**	
1.1	ވިޔަފާރީގެ ނަން	
1.2	ރަޖިސްޓްރީ ނަންބަރު	
1.3	އެޑްރެސް	
1.4	ފޯން ނަންބަރު	
1.5	އީމެއިލް އެޑްރެސް	
.2	**ބީލަން ހުށަހަޅާ ޕްރޮޖެކްޓްގެ މަޢުލޫމާތު**	
2.1	ޕްރޮޖެކްޓްގެ ނަން	ކުޅުދުއްފުށީގެ އުތުރު ބަނދަރު ސަރަހައްދު، އުލާ ފަޅުރަސްމާން އަދި ބަންގާޅަށާ ސަރަހައްދު އަލިކުރުމަށް ބައްތި ޖަހާނެ މަސައްކަތް ކޮންޓްރެކްޓަރަކާ ހަވާލުކުރުން
2.2	އިޢުލާން ނަންބަރު	(IUL)266-PR/266/2025/265
.3	**ހުށަހަޅާ އަގު**	
3.1	ހުށަހަޅާ އަގު	
	ޖީ.އެސް.ޓީ	
	ޖުމްލަ އަގު (ހިސާބު އަކުރުން)	
	ޖުމްލަ އަގު (ތާނައިން ލިޔުމަށް)	
3.2	މުއްދަތު (ބަންދު ދުވަސްތައް ހިމަނައިގެން)	
.4	**ބީލަން ހުށަހަޅާ ފަރާތުގެ އިޤްރާރު**	
4.1	މަޝްރޫޢުގެ ބިޑާ ކޮންޓްރެކްޓާއި މަސައްކަތުގެ/ ތަކެތީގެ ސްޕެސިފިކޭޝަން ޑްރޯއިންގްތަކުގައިވާ މަޢުލޫމާތާއި، އެންޖިނިއަރުންގެ ޑްރޯއިންގާއި ޝަރުތުތަކަށް ބެލުމަށް ފަހު، މަތީގައި ދެންނެވިފައިވާ އަގަށް މި މަސައްކަތް/ތަކެތި ނުވަތަ ޚިދުމަތް ފޯރުކޮށްދިނުމަށް އަޅުގަނޑު / އަޅުގަނޑުމެން ބީލަން ހުށަހަޅަމެވެ.	
4.2	އަޅުގަނޑު/ އަޅުގަނޑުމެންނަށް މަސައްކަތް/ތަކެތި ނުވަތަ ޚިދުމަތް ހަވާލުކުރެވިއްޖެނަމަ، 3.2 ގައިވާ މުއްދަތުގައި މަސައްކަތް/ ތަކެތި ނުވަތަ ޚިދުމަތް ފޯރުކޮށްދިނުމަށް ހުށަހަޅަމެވެ.	
4.3	މިބީލަން ހުށަހަޅާތާ 90 ދުވަސް ހަމަވަންދެން މިބީލަން ޤަބޫލުކުރާނަން، އެއާއި އެއްގޮތަށް ޢަމަލުކުރުމަށް އަޅުގަނޑު / އަޅުގަނޑުމެން އެއްބަސްވަމެވެ. މި މުއްދަތުގެ ތެރޭގައި އެއްބަސްވުމުގައި ސޮއިކުރުމަށް ލިޔުމުން އަންގައިފިނަމަ، އެއްބަސްވުމުގައި ސޮއިކޮށް އެއްބަސްވުމާއި އެއްގޮތަށް މަސައްކަތް/ތަކެތި ނުވަތަ ޚިދުމަތް ފޯރުކޮށްދިނުމަށްވެސް އެއްބަސްވަމެވެ.	
.5	**ބީލަން ހުށަހަޅާ ފަރާތުން**	

ސޮއި		ކުންފުނީގެ ސްޓޭމްޕް
ނަން		
މަޤާމު		
ތާރީޚު		

ޖަދުވަލު - 3

ފާއިތުވި 5 (ފަހެއް) އަހަރުގެ ތެރޭގައި ކޮންޓްރެކްޓާ ގުޅުންހުރި މަސައްކަތްތައް

ބިލްޑިން ހަދަނާ ފަރާތުގެ ކޮންޓްރެކްޓާ ގުޅުންހުރި މަސައްކަތްތަކުގެ ތަފްސީލު				
#	މަސައްކަތުގެ ނަން	މަސައްކަތުގެ ވެރިފަރާތް	މަސައްކަތްކުރި އަހަރު	މަސައްކަތުގެ އަގު (ދިވެހި ރުފިޔާއިން)
ޖުމްލަ:				

652 8831 info@kulhudhuffushicity.gov.mv www.kulhudhuffushicity.gov.mv @kfcitycouncil

ޖަދުވަލު - 4

ބީލަން އިވޭލުއޭޓް ކުރުމަށް ބޭނުން ކުރާނެ މިންގަނޑު

ޕޮއިންޓް ދެވޭނެ ދާއިރާ	ޕޮއިންޓް ދެވޭނެ ގޮތުގެ ތަފްސީލް	ޕޮއިންޓްގެ އަދަދު
އަގު	ހުށަހެޅި އެންމެ ކުޑަ އަގު / ހުށަހެޅި އަގު × 90 (އަގު ކުޑަވީ ފަރާތަކަށް ފުލް ޕޮއިންޓް ދިނުމަށްއެވެ.)	90
މުއްދަތު	ހުށަހަޅާ އެންމެ ކުރު މުއްދަތު / ހުށަހެޅި މުއްދަތު × 10 (މުއްދަތު ބަޔާންކޮށްފައި ނުވާ ބީލަންތަކަށް މިދާއިރާއަކަށް ޕޮއިންޓެއް ނުދެވޭނެއެވެ. މުއްދަތު ކުރުކަމަށް ފުލް ޕޮއިންޓް ދިނުމަށްއެވެ. އަދި ހުށަހަޅާފައިވާ މުއްދަތަކީ އެކަށީގެންވާ މުއްދަތަކަށްވުރެ ކުރު މުއްދަތެއްކަމަށް ބިޑް ކޮމިޓީއަށް ފާހަގަކުރެވިއްޖެނަމަ މިބައިން ކަނޑައެޅިފައިވާ މާރކްސް ނުލިބޭނެއެވެ. މުއްދަތު ގުނާނީ ބަންދު ދުވަސްތައް ހިމަނައިގެންނެވެ.)	10
	ޖުމްލަ	100

652 8831 info@kulhudhuffushicity.gov.mv www.kulhudhuffushicity.gov.mv @kfcitycouncil

ޖަދުވަލު 5
(ބިޑް ސެކިއުރިޓީ ނަމޫނާ)

Form of Bid Security (Bank Guarantee)

WHEREAS, …………………………………………………[name of Bidder] (hereinafter called "the Bidder") [company registration number] has submitted his Bid for the Project no………issued by the Secretariat of Kulhudhuffushi City Council on ………………………………… …………..for construction of …………………………… …….[name of Contract] (hereinafter called "the Bid") under Invitation of bidders No. ……………………. [Announcement Number]

KNOW ALL PEOPLE by these presents that We ……………………………………… [name of Bank] of ……… …………………… [name of country] having our registered office at ………………………………………………………………………….. (hereinafter called "the Bank") are bound unto ……………………………[name of Purchaser] (hereinafter called "the Purchaser") in the sum of *………………………………………….. for which payment well and truly to be made to the said Purchaser, the Bank binds itself, its successors, and assigns by these presents.

SEALED with the Common Seal of the said Bank this ……..day of …………….20……………..

THE CONDITIONS of this obligation are:

(1) If, after Bid opening, the Bidder withdraws his Bid during the period of Bid validity specified in the Form of Bid;

or

(2) If the Bidder having been notified of the acceptance of his Bid by the Purchaser during the period of Bid validity:

(a) fails or refuses to execute the Form of Agreement in accordance with the Instructions to Bidders, if required; or

(b) fails or refuses to furnish the Performance Security, in accordance with the Instruction to Bidders; or

(c) does not accept the correction of the Bid Price pursuant to Clause 27,

> * The Bidder should insert the amount of the Guarantee in words and figures denominated in Maldivian Rufiyaa. This figure should be the same as shown in Clause 28.1 of the Instructions to Bidders.

we undertake to pay to the Purchaser up to the above amount upon receipt of his first written demand, without the Purchaser's having to substantiate his demand, provided that in his demand the Purchaser will note that the amount claimed by him is due to him owing to the occurrence of one or any of the three conditions, specifying the occurred condition or conditions.

This Guarantee will remain in force up to and including the date ……………………… days after the deadline for submission of bids as such deadline is stated in the Instructions to Bidders or as it may be extended by the Purchaser, notice of which extension(s) to the Bank is hereby waived. Any demand in respect of this Guarantee should reach the Bank not later than the above date.

DATE…………………………… SIGNATURE OF THE BANK

WITNESS ……………………… SEAL

[signature, name, and address]

ސެކްޝަން - 5
ކޯޓޭޝަން ޝީޓް

#	ތަފްސީލު	އަދަދު	ރޭޓް	ޖުމްލަ
	ޒޯން 1 އުތުރު ބަނދަރު ސަރަހައްދު			
1	ކޮންކްރީޓް ބެޗު އެޅުން			
2	ލައިޓް ޕޯލް L1-1 ހަރުކުރުން			
3	ލައިޓް ޕޯލް L1-2 ހަރުކުރުން			
4	ލައިޓް ޕޯލް L1-3 ހަރުކުރުން			
5	ލައިޓް ޕޯލް L1-4 ހަރުކުރުން			
6	ސައިން ބޯޑު ހަރުކުރުން			
7	މީޓަރ ޖެޓީ ހަރުކުރުން			
8	މިނާރު ހަރުކޮށްފައިވާ ބައެއް ދަނޑިތަކެއް ނެގުން			
9	ކޮނުމާއި ކޭބަލް އެޅުމާއި ފަސްއެޅުން			
10	މީޓަރ ކިއޮސްކް ބެހެއްޓުން			
	ޒޯން 2 ބަންގާރަހާ ސަރަހައްދު			
11	ޒޯން 2 ގެ ލައިޓް ޕޯލްހަރުކުރުން			
12	ކޮނުމާއި ކޭބަލް އެޅުމާއި ފަސްއެޅުން			
13	އިތުރަށް ސަޕްލައިކުރަންޖެހޭ ލައިޓް ޕޯލް	25		
	ޒޯން 3 އުތުރު ފުޅުދޮރުސްތާނު			
14	ޒޯން 3 ގެ ޖަވަރު މަރާމާތުކުރުން			
15	ކަރަންޓް ވައިރު އެޅުމާއި ލައިޓް ހަރުކުރުން			
	ޒޯން 5 ރަނޑާކު ކޮންބިމަގު			
16	ލައިޓް ޕޯލް ހަރުކުރުން			
17	ކޮނުމާއި ކޭބަލް އެޅުމާއި ފަސްއެޅުން			
18	ޑިސްޓްރިބިއުޝަން ޕެނަލް ބެހެއްޓުން (ކިއޮސްކާއިއެކު)			
	ލައިޓް ސަޕްލައިކުރުން			
19	ޓައިޕް A – ޑިމަބަލް ސްޓްރީޓް ލައިޓް	250		
20	ޓައިޕް B – ޑިމަބަލް ސްޓްރީޓް ލައިޓް	40		
21	ޓައިޕް C – ސްޓްރީޓް ލައިޓް	15		
22	ޓައިޕް D – ހައި މާސްޓް އެލް.އީ.ޑީ ލައިޓް	25		
23	ޓައިޕް E – އެލްއީޑީ ފްލަޑް ލައިޓް	15		
24	ޓައިޕް F – އެލް.އީ.ޑީ ސްޓްރީޓް ލައިޓް	20		

652 8831 info@kulhudhuffushicity.gov.mv www.kulhudhuffushicity.gov.mv @kfcitycouncil

އިލެކްޓްރިކަލް ސަޕްލައިކުރަންޖެހޭ ތަކެތި				
25	ކޭބަލް	500 މީޓަރ		
26	ކޮންޓެކްޓަރ	100		
27	ފޮޓޯސެލް ސްވިޗް	100		
28	ޑިޖިޓަލް ޓައިމަރ	150		
29	ސަރކިޓް ބްރޭކަރ	200		
		ޖުމްލަ އަގު (ޖީއެސްޓީ ނުހިމަނައި)		
		ޖީއެސްޓީ		
		ޖުމްލަ އަގު (ޖީއެސްޓީ ހިމަނައިގެން)		

*ނޯޓް: ލައިޓްފިކްސް ހަރުކުރުން މަސައްކަތުގެ ތެރޭގައި ލައިޓްފިކްސްގައި ހިމެނޭ ހުރިހާ ބައިތަކެއްގެ ތެރެއިން ލައިޓް ފިޓިންގއި އެހެން ހުރިހާ ބައެއްގެ އަގު ހިމެނިފައި ހުންނަންވާނެއެވެ. (ކޮންޓެކްޓަރ،އާރމް ބްރެކެޓް، އެމްސީބީ، އީއެލްސީބީ، ޓައިމަރު، ސާރކިޓް ބްރޭކަރ)

652 8831 info@kulhudhuffushicity.gov.mv www.kulhudhuffushicity.gov.mv @kfcitycouncil

ސެކްޝަން - 6

މަސައްކަތުގެ މައުލޫމާތު

މަޤްސަދު

މި މައުލޫމާތު ކަރުދާހަކީ ކުޅުދުއްފުށީގެ އުތުރު ބަނދަރު ސަރަހައްދު، އުލާ ފަޅުރަސްމާން އަދި ބަންޑާރަހިއާ ސަރަހައްދު އަލުކުރުމަށް ބައްޕި ޖެރުގެ މަސައްކަތް ބީލަމަށް ހުށަހަޅަން ތައްޔާރުކުރެވުނު މައުލޫމާތު ކަރުދާހެވެ.

މައުލޫމާތު ކަރުދާހުގައި ހިމެނޭ ބައިތައް:

1. ސަރަހައްދުތައް:

1.1 ޒޯން (1) އުތުރު ބަނދަރު

#	ތަފްޞީލް	ކޭބަލް (މީޓަރ)	ކޭބަލް ކޮންޑުއިޓް / ޓްރެންޗް ގަޑު ނެގުން (މީޓަރ)
01	އުތުރު ބަނދަރު: އެންކްރާސް A1 ގައިވާ ކުރުނބުގައި L1,L2,L3 ޖަހާފައިވާ ތަނބުގައި 15 މީޓަރުގެ ލައިޓް ޕޯލް ޖެހުން އުތުރު ބަނދަރު: އެންކްރާސް A1 ގައިވާ ކުރުނބުގައި L4 ޖަހާފައިވާ ތަނބުގައި 10 މީޓަރުގެ ލައިޓް ޕޯލް ޖެހުން	918	450
02	އުތުރު ބަނދަރުގައި މަގުގެ ދަތުރުވެރިގައި މިހާރު ޖަހާފައިވާ 25 ބައްޕި ދަނޑިއާއި 26 ބޯޓާއި އެކު ނަގާ ބޯޖީ ނެގުމަށް ފިލްޓާރު ގަރު އުފުލުން. ގަރު ފިޔުނިއްޔާ ކަރުނސިފުން. މިބައްޔަކަށް އަދާކުރާ ކަރަންޓް ލައިން ދޫކުރުމުގެ ކަންތައް ބެލެހެއްޓުން	-	-

652 8831 info@kulhudhuffushicity.gov.mv www.kulhudhuffushicity.gov.mv @kfcitycouncil

1. އުތުރު ބަނދަރު ސަރަހައްދުގައި ހަރުކުރާ ލައިޓް ޕޯލް އަދި ސްވިޗް ބޯޑާއި ޖޯބުގައި ހިމެނޭ ބައިތައް ތިރީގައި އެވަނީއެވެ.

#	ލައިޓް ޕޯލް ނަމްބަރު ޖ.ޕ	ހިމެނެން ޖެހޭ ތަކެތި
1	L1-1 ބަނދަރުގެ އެންމެ އުތުރުގައި ޖަހާ ލައިޓް ޕޯލް	❖ Mini DB • Hi mast 400 watt light x 3 • 2pl MCB x 2 • 2pl ELCB x 2 • 6 Amp circuit breaker x 3 • Digital timer x 1 • Contactor x 2 • 63Amp Neutral link x 2 • 63Amp Earth link x 1 • Earth Rod x 1 • Separate 4mm^2 3core cable for each light • Lighting arrestor
	L1-2	❖ Mini DB • Hi mast 400-watt light x 3 • 2pl MCB x 2 • 2pl ELCB x 2 • 6 Amp circuit breaker x 3 • Digital timer x 1 • Contactor x 2 • 63Amp Neutral link x 2 • 63Amp Earth link x 1 • Earth Rod x 1 • Separate 4mm^2 3core cable for each light • Lighting arrestor
	L1-3	❖ Mini DB • Hi mast 400-watt light x 2 • 2pl MCB x 1 • 2pl ELCB x 1 • 6 Amp circuit breaker x 2 • Digital timer x 1 • Contactor x 1 • 63Amp Neutral link x 1 • 63Amp Earth link x 1

652 8831 info@kulhudhuffushicity.gov.mv www.kulhudhuffushicity.gov.mv @kfcitycouncil

• Earth Rod x 1 6mm2 earth cable to light-pole body /earth link • Separate 4mm^2 3core cable for each light • Lighting arrestor		
❖ Mini DB • Hi mast 400-watt light x 2 • 2pl MCB x 1 • 2pl ELCB x 1 • 6 Amp circuit breaker x 2 • Digital timer x 1 • Contactor x 1 • 63Amp Neutral link x 1 • 63Amp Earth link x 1 • Earth Rod x 1 6mm2 earth cable to light-pole body /earth link • Separate 4mm^2 3core cable for each light • Lighting arrestor	L1-4	
• 4pl 3phase MCB 63A x 1 • 2pl MCB 32A x 12 • 63Amp Neutral link (13 lot)	Switch Board	
• 3phase Meter x 1 • 4pl 3phase MCB 63A x1	Meter DB	

- އުތުރު ބަނދަރުގައި ކަރަންޓު މީޓަރުން އަދި މީޓަރުން ޑިސްޓްރިބިއުޝަން ބޯޑަށް (ސްވިޗް ބޯޑަށް) ކަރަންޓު އެކުލަވާ ބޯޑުތަކުން 16 އެމްއެމްގެ ސްކޮއަރގެ 3 ކޯރ ނަރުތައް. އަދި ސްވިޗް ބޯޑުން ލައިޓިންގްތަކަށް އަޅާނީ 6 އެމްއެމްގެ ސްކޮއަރގެ 2 ކޯރ ނަރުތައް. ކޭބަލް ހުރި ދުރުމިނުގެ ވަކި ލައިޓިންގްތަކަށް އަޅާނީ 4 އެމްއެމްގެ ސްކޮއަރގެ 3 ކޯރ ނަރުތައް.
- ކޭބަލް ޖޮއިންޓްތަކަށް ލައިޓިންގްގެ ތެރޭ (18 އެމްއެމްގެ ކޮޕަރ ކޭބަލް) (0 oms) ގްރައުންޑް ވަޔަރު ތެރޭ ބޭރުން، ތެރޭ މުޅުވުމަށް ގުޅާ 2 ތެރޭގެ ކާކު ރަނގަޅަށް ފޮއިންޓްވުމަށްފަހު ވެލްޑް ކުރަންވާނެއެވެ. މި ތެރޭތައް ބޭރުވަށުގައި ފެންވަ ބޭރުންސަރުކާރު އަދި ކައުންސިލުން ކަނޑައަޅާ ސްޓީލްއިޖަރާއެއް ހާޒިރުގައި މިބުރު އަދާ (0 oms) ގްރައުންޑު ހަމަޖެހިފައިވާނެއެވެ.
- ލައިޓިންގް ގްރައުންޑް ތެރޭން ފޮނޭގެ ކާރުގައި ހަރުކުރާ ލައިޓިންގް އެރެސްޓަރ އަށް އަޅާނީ 70 އެމްއެމްގެ ސްކޮއަރގެ އިންސިއުލޭޓް ހުރި ކޭބަލެވެ. މި ކޭބަލް އަދި ލައިޓިންގް އެރެސްޓަރ ފޮނޭގެ އެއްވެސް ބައިރަކާއި ކޮންޓެކްޓް ވެފައި ހުރުމަކީ ނުވާނެއެވެ.

- މިސަރަހައްދުގައި ބަހައްޓާ މީޓަރ އަދި ސްވިޗް ބޯޑު ހަރުކުރުމަށް ބޭނުންވާ ކިއޮސްކް ރާނަންވާނެއެވެ. ކިއޮސްކް ރާނާނީ 4 އިންޗި ހޮލޯ ބްލޮކުންނެވެ. ކިއޮސްކް ހުންނަންވާނީ މިންތައް ތިރީގައި އެވަނީއެވެ.

- މީޓަރ ހަރުކުރާނީ ކިއޮސްކުގެ އަރިމަތީގައި ބޭރަށް މީޓަރު ފެންނަގޮތަށެވެ. ޕްލެކްސިގްލާސް ބޮކްސް ހަރުކުރާނީ ކިއޮސްކުގެ އެތެރޭގައެވެ.

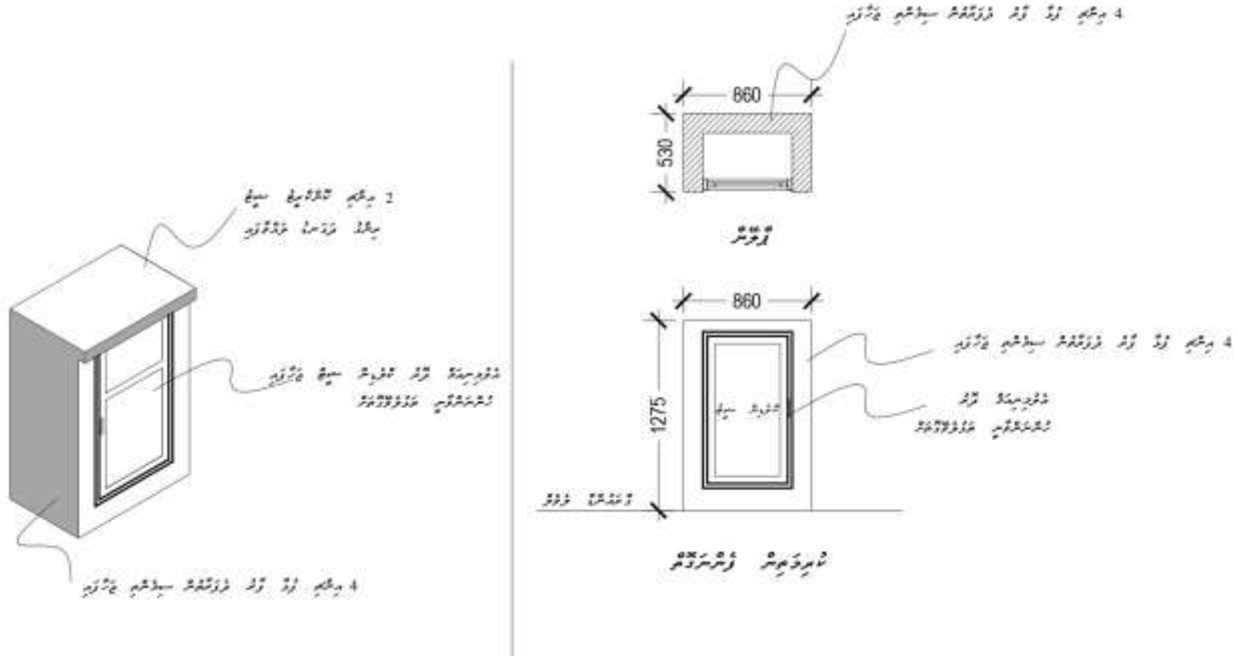

1.2 ޒޯން (2) ބަސްޓާރމިނަލް ސަރަހައްދު

- މިސަރަހައްދުގައި ލައިޓް ޖަހާނެ ގޮތުގެ ޗާޓް އެނެކްސް A2 ގައި ވާނެއެވެ.

#	ތަފްސީލް	ކޭބަލް (މީޓަރު)	ކޭބަލް ޓްރެންޗް / ޕައިޕިންގް ގައި ނުގެން (މީޓަރު)
01	މިހާރު ޖަހާފައިވާ ބައްތިތަކުގެ ތެރެއިން LR އިން ފާހަގަކޮށްފައިވާ 15 ބައްތި ދަނޑި ބޭއިއްލާ ނުގެން މިބައްތިތަކަށް އަޅާފައިވާ ކަރަންޓް ވައިރިން ދާއިމީކޮށް ޑިސްކަނެކްޓްކޮށް، ޓެއިންޓްކުރި ބިމު ތެރެއިން ނަގާނެއެވެ.	-	-
02	މިހާރު ޖަހާފައިވާ ބައްތިތަކުގެ ތެރެއިން LE އިން ފާހަގަކޮށްފައިވާ 13 ބައްތި ދަނޑިތައް ބޭއިއްލާ ނަގައި ، އަލުން ބޮޑު އަޅައި އެތަންތަނުގައި އަދި ބައްތި ދަނޑި ހަރުކުރުން • މި ބައްތިތަކަށް ބޭނުންކުރާނީ ކުރިން އަޅާފައިވާ ކޭބަލްފައިން • މިގެ ކޮންމެ ބައްތިއެއް އާރތް ކުރުމަށް ބިމުން އަޑިއަށް "4'6"، ½ އިންޗި ޖީ.އައި ފައިޕް (GI Pipe) ވައްދާ، 6mm2 ގެ އާރތް ނަރު ޕްލޭޓުގެ ބޭރަށް އާރތް ކުރަންވާނެ. އަދި ކޮންމެ ޕޯލްއެއްގައި ހަރުކުރާ ބައްތި ހުންނަންވާނީ ޕްލޭޓުގެ ބޭރަށް އާރތްކުރެވިފައި • ކޮންމެ ޕޯލްއެއްގައި 6 އެމްޕިއަރުގެ ސާކިޓް ބްރޭކަރެއް ހަރުކުރެވިފައި ހުންނަންވާނެ	-	-
03	މިހާރު ޖަހާފައިވާ ބައްތިތަކުގެ ތެރެއިން LM އިން ފާހަގަކުރެވިފައިވާ 10 ބައްތި ދަނޑިތައް ބޭއިއްލާ ނަގައި، އަލުން ބޮޑު އަޅައި ޕާކިންގައި ފާހަގަކޮށްފައިވާ ތަންތަނުގައި އަދި ބައްތި ދަނޑި ހަރުކުރުން • މިބައްތިތަކަށް ކަރަންޓް ނަގާނީ ކުރިން ބައްތި ހުރި ތަންތަނުގައިވާ ކޭބަލްފައިންނެވެ. • މިގެ ކޮންމެ ބައްތިއެއް އާރތް ކުރުމަށް ބިމުން އަޑިއަށް "4'6"، ½ އިންޗި ޖީ.އައި ފައިޕް (GI Pipe) ވައްދާ، 6mm2 ގެ އާރތް ނަރު ޕްލޭޓުގެ ބޭރަށް އާރތް ކުރަންވާނެ. އަދި ކޮންމެ ޕޯލްއެއްގައި ހަރުކުރާ ބައްތި ހުންނަންވާނީ ޕްލޭޓުގެ ބޭރަށް އާރތްކުރެވިފައި • ކޮންމެ ޕޯލްއެއްގައި 6 އެމްޕިއަރުގެ ސާކިޓް ބްރޭކަރެއް ހަރުކުރެވިފައި ހުންނަންވާނެ	110	60
04	ޕާކިންގައި ފާހަގަ ކުރެވިފައިވާ ތަންތަނުގައި އަދި ބައްތި (LN-1)، (LN-2) ޖަހުން • (LN-1) ބައްތިއަށް ކަރަންޓް ނަގާނީ އެމަގުގައި އޮތް ކައިރިން ހުޅަނގުން ހުރި ބައްތިން	78	68

		• (LN-2) ބައްތިއަށް ކަރަންޓު ނަގާނީ އުމަމުގައި ކައިރިން އުޅޭތަން ހުރި ބައްތިން • މިގޮ ކޮއްމެ ބައްތިއެއް އާރތް ކުރުމަށް ބޭނުން އަޑިއަށް "4'6"، ½ އިންޗި ޖީ.އައި ޕައިޕް (GI Pipe) ލައްވާ، 6mm2 ގެ އާރތް ނަރު ޕީވީސީ ބޭޑިއަށް އާރތް ކުރަންވާނެ. އަދި ކޮންމެ ޕޯލެއްގައި ހަރުކުރާ ބައްތި ހުންނަންވާނީ ޕީވީސީ ބޭޑިއަށް އާރތްކުރެވިފައި • ކޮންމެ ޕޯލެއްގައި 6 އެމްޕިއަރުގެ ސަރކިޓް ބްރޭކަރެއް ހަރުކުރެވިފައި ހުންނަންވާނެ		
		• ބަންޑާރަހާ ބައްތިތަކަށް ކޯބަލް އެތެރެވާނީ 04 ސީރިސްއަކަށް ބެހިގެންނެވެ. ސީރިސްތަކަށް ބަހާލެވިފައިވާގޮތަށް ސާރކިއުޓް ދެންގަތުމަކީ މަސައްކަތާ ހަވާލުވާ ފަރާތުގެ ޒިންމާއެކެވެ. މި ސީރިސްތަކުގެ ތެރެއިން ފަރިވަޅު ހިނގުމުގެ ބައްތިތަކަށް އަލާފައިވާ ސީރިސް އެއްކޮށް ޑިސްކަނެކްޓް ކުރަންވާނެއެވެ. އަދި މިސީރިސްގައި ރިމޫވްކުރަންޖެހޭ ލައިޓްއޮޅުމަކަ، އެލައިޓެއް އެހެން ސީރިސްއަކާއި ކަނެކްޓްކުރަންވާނެއެވެ. • 04 ސީރިސްގެ ތެރެއިން ބާކީއިން 03 ސީރިސް، ބަންޑާރަހާ ޕާކުގައި ހަރުކުރާ މީޓަރު ޑިސްޓްރިބިއުޝަން ބޮކްސްއާއި ކަނެކްޓް ކުރަންވާނެއެވެ. ކަނެކްޓްކުރާނީ ކޮންމެ ސީރިސްއެއްގެ ފޭޒާއި އެންމެކައިރި ހުރި ފައިޒުން ކޭބަލްއަޅައިގެންނެވެ. ކޭބަލްގޮތުގައި ބޭނުންކުރާނީ $6mm^2$ 2core ކޭބަލްއެވެ. މިސީރިސްތަކަށް ކުރިން ކަނެކްޓްކޮށްފައިވާ ޑިސްޓްރިބިއުޝަން ބޮކްސްތަކުން ޑިސްކަނެކްޓްކޮށް، ފައިޒްގައި ހަރުކޮށްފައިވާ ޑިސްޓްރިބިއުޝަން ފޮރި ނައްޓައި، ފޯމްބާއިއްކޮ ކޮންސިލާއި ހަވާލުކުރަންވާނެއެވެ. ޑިސްޓްރިބިއުޝަން ބޮކްސް ހަރުކޮށްފައިވާ ފައިޒްބޮއްސް (LD) ޖަގަހައި ފާރަގެކޮށްފައިވާނެއެވެ. • މިގޮތަށް ބަންޑާރަހާ ޕާކުގައި ހަރުކޮށްފައިވާ ޑީބީ ނެގުމަށްފަހު، އަލުން ޑީބީ ހަރުކުރަންވާނެއެވެ. ޑީބީގައި ތިރީގައިވާ ބައިތައް ހިމެނިފައި ހުންނަންވާނެއެވެ. ކޮންމެ ސީރިސްއަކަށް އެމްސީބީއެއް 32A 2pole ކޮންމެ ސީރިސްއަކަށް އިއެލްސީބީއެއް 40A 2pole ކޮންމެ ސީރިސްއަކަށް 16A ގެ ސާރކިޓް ބްރޭކަރެއް ކޮންމެ ސީރިސްއަކަށް ކޮންޓެކްޓަރެއް Single pole ކޮންމެ ސީރިސްއަކަށް ޓައިމަރ ސްވިޗެއް Digital މިގެ އިތުރުން ބަންޑާރަ ބަގީޗާގެ ލައިޓިންގްތަކަށް މިގޮތު ބެހެއްޓިފައިހުރި ޑީބީގައިވާ ބްރޭކަރުތަކާއި އެމްސީބީ، އިއެލްސީބީ އަދި ކޮންޓެކްޓަރ، ޓައިމަރ ސްވިޗް ހަރުކުރަންވާނެ ކޮންމެ އިއެލްސީބީއަކަށް އެކަށީގެންވާވަރަށް އާރތް ލީކް އަޅަންވާނެ		05

1.3 ޗާޓް (3) އުޅާ ފަސްޓްރިކްޝަން

#	ތަފްސީލު	ކޮބަޔާ (މިޤްދާރު)	ކުރާ ކޮންތަން / ޚަރަދުތަށް ގަތް ނުގެން (މިޤްދާރު)
01	ޓާބްގައި ފުރަގަކޮންފައިވާ ބަސްގައިހުރި ބޮވަރުގައި ހަމަ މާސްޓް 6 މީޓަރ ހަރުކުރުން • މިހާރުހުރި ބޮވަރުގެ ދަފާދުކަހަލަ، އެންމެ ކޮންސެޕްޓް ފުރަގަމަހައްޓާ ފުމަރުލަން، ހަމަ ގެޓްސް ހުރި ދަފާދު ނާސްވާނެއެވެ. • ބޮވަރުގައި މައިބަހަރުކުރުމަށް ފުލާ ސަރަހައްދާ ރިސްގެއް ހަރުކުރަންވާނެއެވެ. (އެންކަސް B4) • މައިބް ސަރަހައްދުކުރުމަށް އަރައި ހުރުމަށް 3 ފޫޓް ގައިމީބަރުގެ ބެރެއް ހަރުކުރަންވާނެއެވެ. (އެންކަސް B4) • މައިބަށް ކޭބަލް އެޅުމަށް ބޭސްކުރާއިން ޕީވީސީ ހޯދުއްކަވެ. ޕީވީސީ ހުސްނަސްވާނީ ހުރުކުމައިގެ ދަފާދުތުވި، ބޮވަރުގައި ރަނގަޅަށް ހަރުކުރެވޭއެވެ. • މައިބަށް ކަރަންޓު އެޅުމަށް މީޓަރުގެ އެތެރޭގައި ހަރުކުރާ ޕެނެލް ހަރުކުރަންވާނެއެވެ. އަދި ބޮވަރުގައި މީޓަ ޕެނަލްއް ހަރުކުރަންވާނެއެވެ. މީޓަރުގެ އެތެރޭގައި ހަރުކުރާ ޕެނަލް ހިމެނޭ ބައިތަކެއް ތިރީގައިވާގޮތެވެ. • 2pl MCB x 1 • 2pl ELCB x 1 • Digital timer x 1 • Contactor x 1 • މީޓަރުގެ ޕެނަލް މީޓަ ޕެނަލް ގެންދާ ކޭބަލް ހުސްނަސްވާނީ ހާޖަ ކޮންޖިއުޓަރ ލުމިނަސްވެއެވެ. • މީޓަ ޕެނަލް ހިމެނޭ ބައިތަކް ތިރީގައިވާގޮތެވެ. • 6 Amp circuit breaker • 63Amp Neutral link x 1 • 63Amp Earth link x 1 • Earth Rod x 1 6mm2 earth cable to tower body /earth link		

1.4 ޗާޓް (4) ރަޖިސްޓްރީ ކުރެވޭނެ

- މިސަރަހައްދުގައި ފައިބަރު ޖަހާނެ ގޮތުގެ ދާނަގެ އެންކަސް A4 ގައި ވާނެއެވެ.

#	ތަފްސީލު	ކޭބަލް (މީޓަރު)	ކޭބަލް ކޮންޑުއިޓް / ޓްރެންޗް ގަޑު ނެގުން (މީޓަރު)
1	ޕޯލްގައި ފާރަވަރުކުރުވިފައިވާ 19 އަދަދު ބައްތި (LN-R, LN) ޖެހުން • މިބައްތިތަކަށް ކަރަންޓު ނަގާނީ، ފީނި ބާޒާރުގެ އުތުރު ފަރާތުގައި މިހިރީ ޖެހިގެން (NDB) ހުޅުކާރަފާތާ. މިހިރީ ޖަހަން ކަރަންޓު ނަގާނީ އެތަނުގައި ބަހައްޓާފައިވާ ފީނަކަ ޑިސްޓްރިބިއުޝަން ބޯޑުން. މިފައިބަތަކަށް ކަރަންޓު އަގާނީ ފީޑަރ ސަރވިސް ކޭބަލުން، 3-core 6mm^2 ކޭބަލްއަކުން. • މިސަރަހައްދުގައި ބޭއްވޭ މިހިރީ ޑިސްޓްރިބިއުޝަން ބޯޑުގައި ހުންނަންޖެހޭ ތަކެތި Single-phase meter 2-POLE MCB 32A X6 Single phase ELCB 40A x5 16A Circuit Breaker x5 Digital Timer Switch x5 Single pole contactor x5 Earth Link Neutral Link Earth Rod • (LN-R) ބައްތިއަށް ޖަހާނެ ޓައިމަރެއް މިއިންޓާރއިން ފުރުކޮށްދޭން •	916	821
2	ޑޮބު މުހައްމަދު ކަލާފާނު ބަނދަރުގެ އޮފީހުގެ އުތުރުފުށީގައި ހުޅުކާރަފިޔާވާ ބައްތިތަކަށް އަގަވައިވާ ޖީބިގެ ކަރަންޓު ކަންކަން، ބަނދަރުގެ ދެކުނުފުށުގައި އަލަން ހުޅުކާރާ މީޓަރއަން (NDB) ބަދަލުކުރުން	350	345
3	ފަރިވަޅު ހިނގުމުގައި މީހުން ހުޅުކާރަފާތާ ބައްތިތަކުގެ ކަރަންޓު ކަނެކްޝަން ފުރަތަ ޑިސްޓްރިބިއުޝަން ބޯޑުންތަކުން، ބަނދަރުގެ ދެކުނުފުށުގައި އަލަން ހުޅުކާރާ މީޓަރއަން (NDB) ބަދަލުކުރުން	60	56

- މިސަރަހައްދުގައި ބަހައްޓާ މިހިރީ ޑިސްޓްރިބިއުޝަން ފުރި ހުޅުކާރުމަށް ބޭނުންވާ ކޮންސޮލް ތަނަތަކާ ބޭނުންވާނެއެވެ. ކޮންސޮލް ތަނަނީ 4 އިންޗި ސައިޒު ބޮޑުކުރުންނެވެ. ކޮންސޮލް ހުންނަންވާނީ މިންވަރު ތިރީގައި އެވަނީއެވެ.

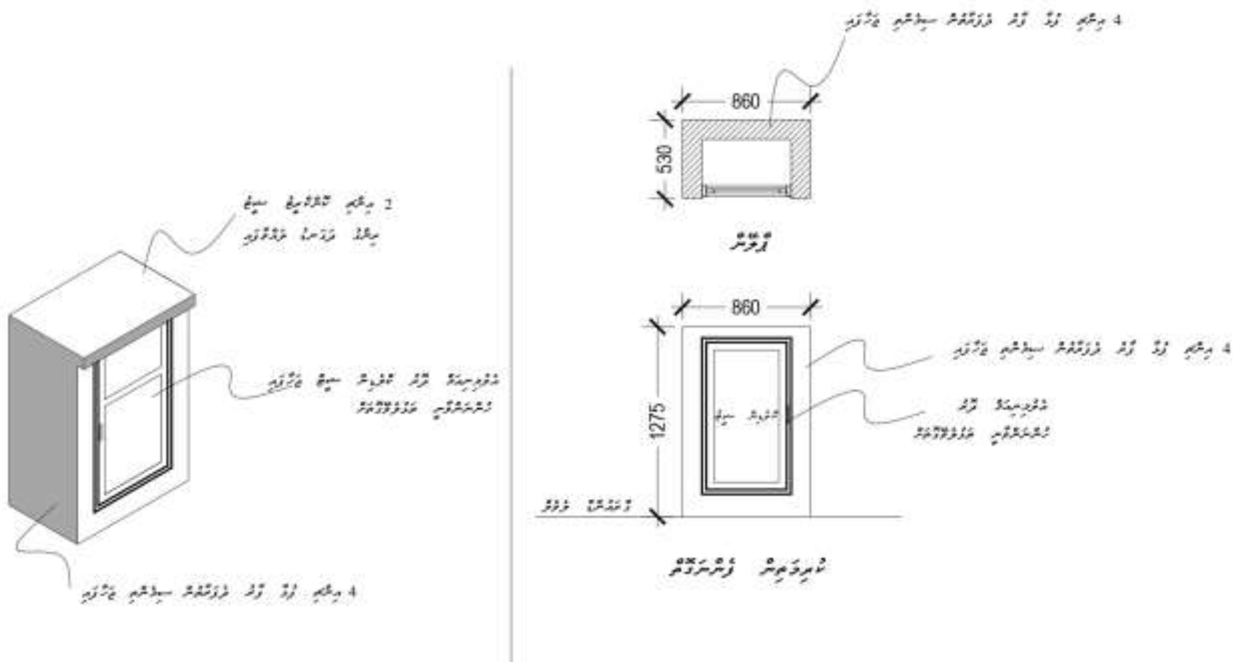

- މިސަރަހައްދުގައި ކުރިން ބަހައްޓާފައިވާ ޑިސްޓްރިބިއުޝަން ޕޮއިންޓްގެ ބައިތައް މި ކޮންސޯލަށް ބަދަލުކޮށް، ކުރިން ހުރި މީޓަރު ޖީބާއި ޕޯލު ހަރުކުރުމަށް ބަހައްޓާފައިވާ ކޮންކްރީޓު ފާރުބުރި ނަގަންވާނެއެވެ.
- މިބައި ހަރުކުރާނީ ކޮންސޯލުގެ އަރިމަތީގައި ބޭރަށް މިބައި ފެންނަގޮތަށެވެ. ޑިސްޓްރިބިއުޝަން ބޮކްސް ހަރުކުރާނީ ކޮންސޯލުގެ އެއްގޮތަށެވެ.

652 8831 info@kulhudhuffushicity.gov.mv www.kulhudhuffushicity.gov.mv @kfcitycouncil

2. ޚިދުމަތުގެ (ލައިޓް ޕޯލް)

2.1. ޚިދުމަތުގެތަކެތީގެ ތަފްސީލް ތިރީގައި އެވަނީއެވެ.

#	ސަރަހައްދު	ލައިޓުގެ ބާވަތާއި ސްޕެސިފިކޭޝަން	ދިގުމިން	އަދަދު
	ލައިޓް ޕޯލްގެ ތަފްސީލް			
1	ޖެޓީ (1) އުތުރު ބަނދަރުގައި ހަރުކުރާ ލައިޓް ޕޯލް	• މި މަސައްކަތުގައި ބޭނުންކުރާނީ ހައި މާސްޓް (Hi mast) އޮކްޓަގަން ޝޭޕް (Octagon Shape)ގެ ހޮޓް ޑިޕް ގެލްވަނައިޒްޑް ސްޓީލް (Hot Dip Galvanized Steel) ޚިދުމަތެއްވެ. • ހުރިހާ ޚިދުމަތެއް ހުންނަންވާނީ އެންޓި ކޮރޯޝަން ޓްރީޓްމަންޓް (Anti Corrosion Treatment) ދީފައެވެ. • ޚިދުމަތުގެ ބޮޑުމިނާއި މިނި ސްޕެސިފިކޭޝަން ބޭސް ހަރުކުރޭވޭ ވަރުގެ ބޭގަ ހުންނަންވާނެއެވެ. • ޚިދުމަތުގެ 10 ފޫޓުން ފެށިގެން މައްޗަށް އެރޫނީސް ހަރުވަރު ލައިޓް ހުންނަންވާނެއެވެ.	15 މީޓަރ	3
2	ޖެޓީ (1) އުތުރު ބަނދަރުގައި ހަރުކުރާ ލައިޓް ޕޯލް	• މި މަސައްކަތުގައި ބޭނުންކުރާނީ ހައި މާސްޓް (Hi mast) އޮކްޓަގަން ޝޭޕް (Octagon Shape)ގެ ހޮޓް ޑިޕް ގެލްވަނައިޒްޑް ސްޓީލް (Hot Dip Galvanized Steel) ޚިދުމަތެއްވެ. • ހުރިހާ ޚިދުމަތެއް ހުންނަންވާނީ އެންޓި ކޮރޯޝަން ޓްރީޓްމަންޓް (Anti Corrosion Treatment) ދީފައެވެ. • ޚިދުމަތުގެ ބޮޑުމިނާއި މިނި ސްޕެސިފިކޭޝަން ބޭސް ހަރުކުރޭވޭ ވަރުގެ ބޭގަ ހުންނަންވާނެއެވެ. • ޚިދުމަތުގެ 10 ފޫޓުން ފެށިގެން މައްޗަށް އެރޫނީސް ހަރުވަރު ލައިޓް ހުންނަންވާނެއެވެ.	10 މީޓަރ	1

652 8831 info@kulhudhuffushicity.gov.mv www.kulhudhuffushicity.gov.mv @kfcitycouncil

3	ޖޯން (2) ބަންޑާރަހިލާ ސަރަހައްދު	• މި މަސައްކަތުގައި ބޭނުންކުރާނީ ސިންގަލް އާރމް (Single Arm) އޮކްޓަގަން ޝޭޕް (Octagon Shape)ގެ ހޮޓް ޑިޕް ގެލްވަނައިޒްޑް ސްޓީލް (Hot Dip Galvanized Steel) ޕޯލްތަކެވެ. • ހުރިހާ ޕޯލްތަކެއް ހުންނަންވާނީ އެންޓި ކޮރޯޝަން ޓްރީޓްމަންޓް (Anti Corrosion Treatment) ދީފައެވެ.	6 މީޓަރ	50
4	ޖޯން 3 (އުލާ ޤަބުރުސްތާން)	• މިސަރަހައްދުގައި ޖަހައިބް ޕޯލްގެ ގޮތުގައި ބޭނުންކުރާނީ ޤަބުރުސްތާނުގައި ހުރި ބައްތިތަކެވެ. • މިޖަގަހުގައި ލައިޓިންގ އެރުސްޓަރ ހަރުކުރާކަށް ނުޖެހޭނެއެވެ.		-
5	ޖޯން (4) ރަންކޮޅު ކުންބިމަގު	• މި މަސައްކަތުގައި ބޭނުންކުރާނީ ސިންގަލް އާރމް (Single Arm) އޮކްޓަގަން ޝޭޕް (Octagon Shape)ގެ ހޮޓް ޑިޕް ގެލްވަނައިޒްޑް ސްޓީލް (Hot Dip Galvanized Steel) ޕޯލްތަކެވެ. • ހުރިހާ ޕޯލްތަކެއް ހުންނަންވާނީ އެންޓި ކޮރޯޝަން ޓްރީޓްމަންޓް (Anti Corrosion Treatment) ދީފައެވެ.	6 މީޓަރ	19

2.2. ކޮންމެ ޕޯލްތަކެއްގައިވެސް ކޭބަލް ކަނެކްޝަން ހެދުމަށް ސާރވިސް ޑޯ (Service Door) އެއް ލުމިފައި ހުންނަންވާނެއެވެ. ސާރވިސް ޑޯ ހުންނަންވާނީ ލައްޗާ ލޮކްކޮށްފައި ހުންނައިރު ފެން ނުވަންނާނެހެން ރަނގަޅަށް ސީލް ކުރެވިފައެވެ.

2.3. ޕޯލްތަކުގެ ލެވެލް ކުރުމަށް ކޮންމެ ބޯލްޓަކަށް ގެލްވަނައިޒްޑް ލެވެލިން ނަޓް (Galvanized Leveling Nut) ބޭނުންކުރަންވާނެއެވެ. އަދި ޕޯލްތަކުގެ ހަރުކުރުމަށް ކޮންމެ ބޯލްޓަކަށް ގެލްވަނައިޒްޑް ވޮޝަރާއި (Galvanized Washer) އާއި ގެލްވަނައިޒްޑް ނަޓް (Galvanized Nut) ބޭނުންކުރަންވާނެއެވެ.

2.4 ރޮލިދަނޑިތަކުގެ ސަރވިސް ގެ ހުރިހާ ބޭނުންކުރާ ތަކެތީގެ މަދުވެގެން 05 ވޮރަންޓީ ކަމްޕެނީ އިގްރާރާއި ހުށަހަޅަންވާނެއެވެ.

2.5 މަސައްކަތް ފެށުމުގެ ކުރިން ލައިޓް ޕޯލްގެ ޑިޒައިންތައް (ޗާޓް) މި މަސައްކަތާއި ހަވާލުވާ ހުރި ސުޕަވައިޒަރަށް ހުށަހަޅާ ފާސްކުރަންވާނެއެވެ.

3. މަގުބައްތި ޖެހުމަށް ކޮންކްރީޓް ބޭސް އެޅުން

3.1 ބޭސް އެޅުމަށް ބޭނުންކުރާނީ ސިމެންތި، ހިރަފުހި އަދި ހިލައިން، 1:2:3 ރޭޝިއޯގެ ކޮންކްރީޓެވެ. އަދި ބޭސް އެޅުމަށް ބޭނުންކުރާނީ ބީ.އެސް 12 އަށް ފެތޭ ސިމެންތިއެކެވެ.

3.2 ކޮންމެ ބޭސްއަކަށްވެސް ކުރެހުމުގައި ވާ ގޮތަށް ދަގަނޑު ލައްވަން ވާނެއެވެ. އަދި ރޮލިދަނޑި ހަރުކުރުމަށް ކޮންކްރީޓްގެ ތެރެއަށް ގެލްވަނައިޒްޑް ޖޭ-ބޯލްޓް (Galvanized J-Bolt) ލައްވަން ވާނެއެވެ.

3.3 ބޭސްތަކަށް ބޯލްޓްގެ އަދަދާއި ބޮޑުމިން ކަނޑައަޅާނީ ބޭސްތަކާ ރޮލިދަނޑީގެ ޑިޒައިނަށް ބަލާ ކަމުގައެވެ.

3.4 ޒޯން 1 ގެ ބޭސްތައް:

3.4.1 ބޭސްގެ ކުރެހުން އެނެކްސް C1 އަދި C2 ގައި އެވަނީއެވެ.

3.5 ޒޯން 2 ގެ ބޭސްތައް:

3.5.1 ބޭސްގެ ކުރެހުން އެނެކްސް C3 ގައި އެވަނީއެވެ.

3.6 ޒޯން 4 ގެ ބޭސްތައް:

3.6.1 ބޭސްގެ ކުރެހުން އެނެކްސް C4 ގައި އެވަނީއެވެ.

652 8831 info@kulhudhuffushicity.gov.mv www.kulhudhuffushicity.gov.mv @kfcitycouncil

4. ލައިޓް

4.1 މި މަސައްކަތުގެ ތެރެއިން ހޯދާ ހުރިހާ ލައިޓުއެއްވެސް ހަވާލުކުރާނީ ކައުންސިލަށެވެ. އަދި މި މަޝްރޫޢުގެ ތެރެއިން ލައިޓު ހަރުކުރަންޖެހޭ ހުރިހާ ތަކެއްޗެއްވެސް ހަރުކުރާނީ ކައުންސިލުން ކަނޑައަޅާ މަސައްކަތާއި ހަވާލުވާ ފަރާތާއި ހަވާލުކުރާ ލައިޓުތަކެވެ.

4.2 މި މަސައްކަތަށް 4 ބާވަތެއްގެ ލައިޓް ފޯރުކޮށްދޭންވާނެއެވެ. ލައިޓުތަކުގެ ސްޕެކް ތިރީގައި އެވަނީއެވެ.

ޓައިޕް	ވޮޓް	ކަލާރ	ލޫމަންސް	އައި.ޕީ ރޭޓިންގ	ބޭނުންވާ އަދަދު
ޓައިޕް A – ޑިމަބަލް ސްޓްރީޓް ލައިޓް	80 - 70	ޑޭ ލައިޓް 2000k – 3500k	7000 - 5000	IP66 - IP68	250
ޓައިޕް B - ޑިމަބަލް ސްޓްރީޓް ލައިޓް	80 - 70	ވޯމް ލައިޓް 1900k – 2000k	7000 - 5000	IP66 - IP68	40
ޓައިޕް C - ސްޓްރީޓް ލައިޓް	120 - 100	ޑޭ ލައިޓް 2000k – 3500k	14000 - 12000	IP66 - IP68	15
ޓައިޕް D – ހައި މާސްޓް އެލް.އީ.ޑީ ލައިޓް	400	ޑޭ ލައިޓް 2000k – 3500k	42000 - 40000	IP66 - IP68	25
ޓައިޕް E – އެލް.އީ.ޑީ ފްލަޑް ލައިޓް	400	ޑޭ ލައިޓް 6000k – 7000k	42000 - 40000	IP65	15
ޓައިޕް F – އެލް.އީ.ޑީ ސްޓްރީޓް ލައިޓް	48-60	ޑޭ ލައިޓް 2000k – 3500k	7000 - 5000	IP66 - IP68	20

4.3 މަސައްކަތުގައި ބޭނުންކުރާނީ IP66 ނުވަތަ އެއަށް ވުރެ މަތިން ރޭޓް ކުރެވިފައިވާ ލައިޓެވެ.

4.4 މި މަސައްކަތުގެ ތެރެއިން ހަރުކުރާ ހުރިހާ ލައިޓެއްވެސް ބްރޭންޑެޑް އަދި ވޮރަންޓީއާ ބްރޭންޑްއެއްގެ ނުވަތަ އެއާއި އެއްފެންވަރުގެ ލައިޓެއް ވާންޖެހޭނެއެވެ. Bajaj, Havells, Phillips

4.5 މި މަސައްކަތުގައި ކޫލް ވައިޓް ލައިޓް ބޭނުން ނުކުރެވޭނެއެވެ.

4.6 މި މަސައްކަތުގައި ބޭނުންކުރާ ބައްތީގެ އެންމެ މަދުވެގެން 1 އަހަރު ދުވަހުގެ ރިޕްލޭސްމަންޓް ވޮރަންޓީ ދޭންވާނެއެވެ. އަދި ވޮރަންޓީގެ މުއްދަތުގައި ފޯރުކޮށްދޭ ހިދުމަތްތަކުގެ މަޢުލޫމާތު ކަރުދާހެއް ހުށަހަޅަންވާނެއެވެ.

4.7 ތާވަލުގައިވާ ސްޓްރީޓް ލައިޓް ތަކުގައި ލޫމަންސް ހަމަވާނަމަ ވޮޓް ދަށްކުރެވިދާނެއެވެ.

652 8831 info@kulhudhuffushicity.gov.mv www.kulhudhuffushicity.gov.mv @kfcitycouncil

4.8. އިލެކްޓް ސަޕްލައިކޮންޓްރޯލް ތަކެތި

ތަކެތި	ތަފްސީލް	ބޭނުންވާ އަދަދު
ކޭބަލް	6mm2, 3core, 1000V/600 voltage rating, 32A current rating	500 މީޓަރ
ކޮންޓެކްޓަރ	Single pole, 220-240V AC, 25A, IP65	100
ފޮޓޯސެލް ސްވިޗް	220-240V, 10A, IP65, 2-1000Lux	100
ޑިޖިޓަލް ޓައިމަރ	220-240V, 16A, 8program, LCD display with battery	150
ސަރކިޓް ބްރޭކަރ	220-240V, 6A	200
ޖީން (2) ގައި ޑިޒައިންގެ ލައިޓް ޕޯލް		

5. ކަރަންޓް ވަޔަރު ކުރުމަށް ބޭނުންކުރާ ތަކެއްޗާއި މަސައްކަތް

5.1 މަގުބައްތި ޖެހުމުގެ މަސައްކަތަށް ބޭނުންކުރާ ޑީއިން ލައިން އަށް ބޭނުންކުރާނީ ކަރަންޓު ފޮނުވާލުމުގެ 6 އެމްއެމް ސްކެއަރގެ 3 ކޯރ ނަރެވެ.

5.2 ލައިޓް ޕޯލްގެ އެތެރެއަށް އަޅާނީ 2.5 ގެ 3 ކޯރ ނަރެވެ.

5.3 ކޮންމެ ހިފާޒަތެއްގައި 6 އެމްޕިއަރގެ ސަރކިޓް ބްރޭކަރެއް ލާންވާނެއެވެ. ބޭނުންކުރާނީ ޖެނުއިން ABB, Hager, Schneider ބްރޭންޑްގެ ބްރޭކަރތަކެވެ.

5.4 ވަޔަރު ކުރުމުގައި ހުރި ކޮންމެ ޖޮއިންޓެއް ހުންނަންވާނީ ފެނަށް ޖެހޭގޮތަށް ލައިޓް ހިޓް ޝްރިންކް (ޓޭޕް) ސްޓިކް ލައްވާ ސްޓޯކް ބޮކްސް އަޅާ ޖޮއިންޓަށް ފެން ނުވަންނަގޮތަށް އިންސުލޭޓް ކުރެވިފައެވެ.

5.5 ބިމު އަޑީގައި ހުރި ހުރިހާ ޖޮއިންޓެއްވެސް ހުންނަންވާނީ ފެނަށް ޖެހޭ ލައިޓް 6 އެމްއެމް ސްކެއަރގެ ޓޭޕް ސްޓިކް ލައްވާ ސްޓޯކް ބޮކްސް އަޅާފައެވެ. (ޖޮއިންޓް ހަދާއިރު ދެ ނަރުފަށް ދިމާލުވާގޮތަށް ފެނަށް ޖެހޭ ލައިން ލައްވާ ކޮންމެ ފަރާތަކުން ވަކިން ޓޭޕް ސްޓިކް އަޅުވަން ވާނެއެވެ. އަދި ދެނަރު އެއްކޮށް ޓޭޕް ސްޓިކް ޖޮއިންޓް ކޮށް ސްޓޯކް ބޮކްސް އަޅަންވާނެއެވެ.

5.6 ކަރަންޓް ވައިރުކުރުމަށް ބޭނުންކުރާ ވަޔަރާއި ބްރޭކް އަދި އެހެނިހެން ތަކެތި ވާންވާނީ 220-240V ގެ ތަކެއްޗަކަށެވެ.

652 8831 info@kulhudhuffushicity.gov.mv www.kulhudhuffushicity.gov.mv @kfcitycouncil

6. މަޝްރޫޢުގެ ކޭބަލް ވަޔަރިން އަދި ފަސްއެޅުން

6.1 މަގު ކޮންނާއި، މަގުމަތި ކަރަންޓު ނަރު ވަޔަރުކުރަން ކަނެކްޝަނާއިވާ ސަރަހައްދު ފާހަގަކޮށް، ފަސްކަށިން އެކަން ކަނަވަރުކުރުމަށްފަހު ކަރަންޓް ނަރު އަޅާފައިވާ ގޮތުންނެވެ.

6.2 ނަރު ވަޅުލަންވާނީ ފުރަކަ އިން ކަރަންޓް ނަރު ވަޅުލުމަށް ކަނޑައަޅާފައިވާ ފުންމިނުގައެވެ.

6.3 ނަރު ވަޅުލުމަށް ފަހު ފަސް އެޅުމުގެ ކުރިން އިލެކްޓްރިކަލް އިންޖިނިއަރ ޗެކް ކުރަންވާނެއެވެ. މި ކަމަށް ބޭނުންކުރާނީ އެކަމަށް ހާއްސަކޮށްހަދާފައިވާ ޗެކްލިސްޓެވެ.

6.4 ނަރުވަޅުތާ މަގުމަތި ރުއް ގަސް ހުރުމުން ނަގަ އަ ތަކެތި ނެގުމުގެ މަސައްކަތްތައް މި މަސައްކަތުގައި ހިމެނެންވާނެއެވެ. އަދި ގަސް އަލުން އިންދަން ޖެހޭނަމަ އެމަސައްކަތްވެސް ހިމެނެންވާނެއެވެ.

6.5 ކޭބަލް ކޮންމެހެން ފަހު ކޮނެން ފަސް އަޅަންވާނީ ބައިބައިކޮށް ރަނގަޅަށް ކޮމްޕެކްޓް ކުރުމުންނެވެ.

6.6 މަގުބަޔާއި ބޭރު ސަރަހައްދުތަކަށް އަޅަގަރީ ޑްރޯއިންގ އެނެކްސް A1,A2,A3,A4 ގައި އެވަނީއެވެ.

6.7 މަސައްކަތް ކުރަން ފެށުމުގެ ކުރިން ބައްތި ޖެހޭ ތަންތަން ޑިޒައިނަރުން ފާހަގަ ކޮށްދޭނެއެވެ.

6.8 ކޮންނަން ޖެހޭ ސަރަހައްދުތަކުގައި ކޭބަލްތަކުގެ މިންތަކާ އަންގައިދޭ މިންތަކުގެ ކަރުދާސްތައް، މަސައްކަތަށް އަދި ހުރަހެއްވުމުގެ ކުރިން ކޮންނަން ޖެހޭ ސަރަހައްދުތަކާއި ކޭބަލްގެ މިން ތަފާސް ކުރުމަށް މަސައްކަތް ކުރާ ފަރާތުގެ ޒިންމާއެކެވެ.

6.9 މަސައްކަތުގެ ތެރޭގައި ނަގާ ބައްތިތަކާއި ހާޑްވެއަރ ކަރަންޓް ލައިން ތަކެއް އަނގާ ދޫކޮށް ބަލައިގަންނަވާނެއެވެ.

އެނެކްސް A1

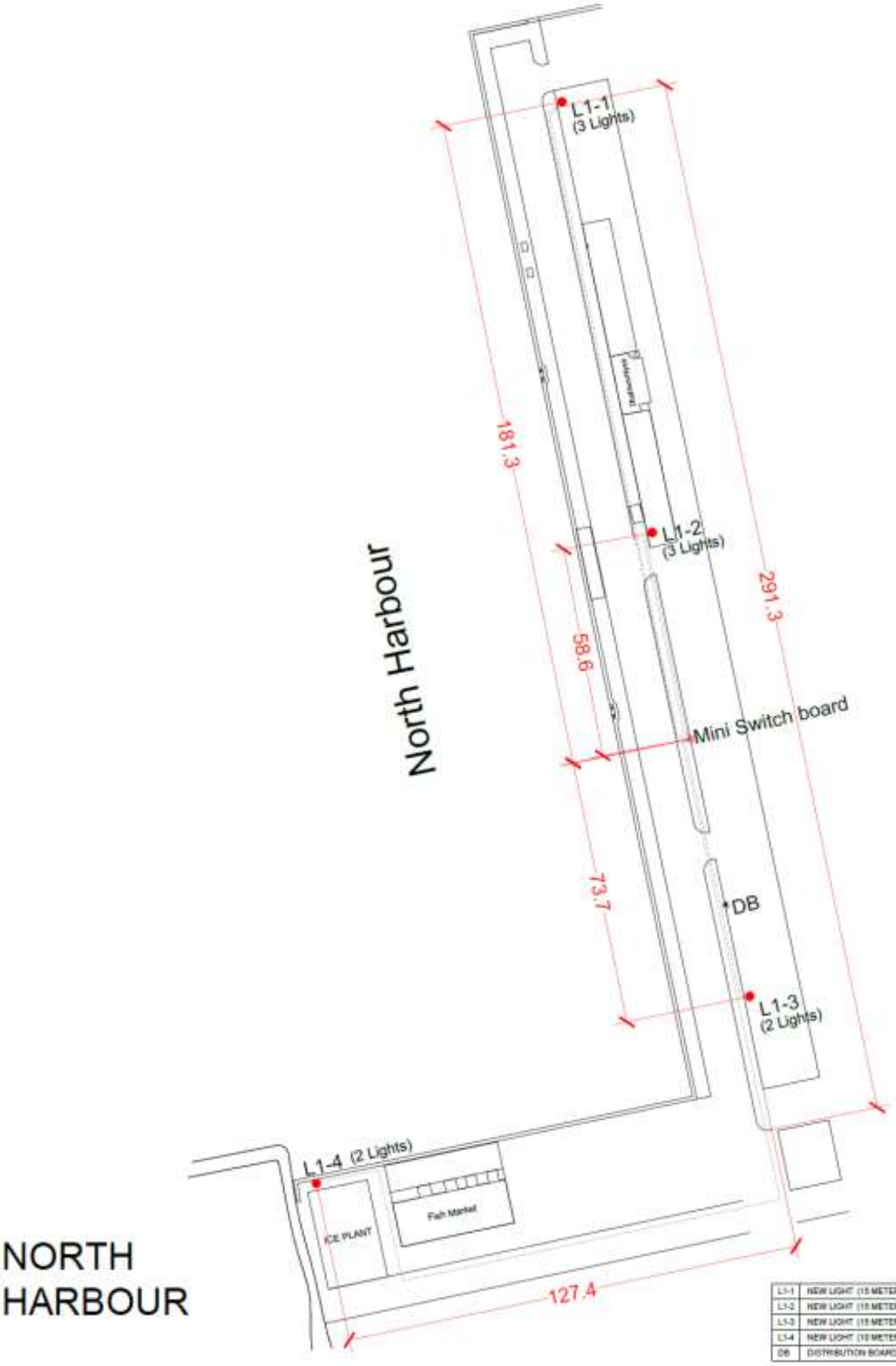

L1-1	NEW LIGHT (15 METERS)
L1-2	NEW LIGHT (15 METERS)
L1-3	NEW LIGHT (15 METERS)
L1-4	NEW LIGHT (10 METERS)
DB	DISTRIBUTION BOARD

652 8831 info@kulhudhuffushicity.gov.mv www.kulhudhuffushicity.gov.mv @kfcitycouncil

އެނެކްސް A2

އެނެކްސް A3

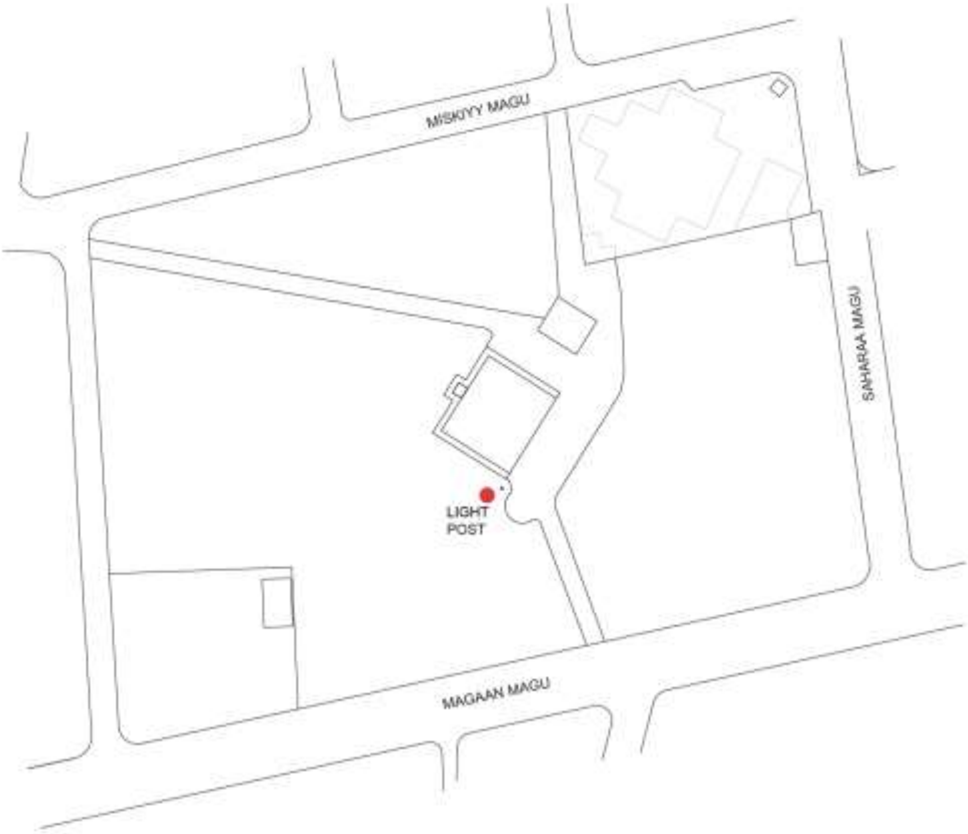

ULAA GABURUSTHAAN

A4 އެނެކްސް

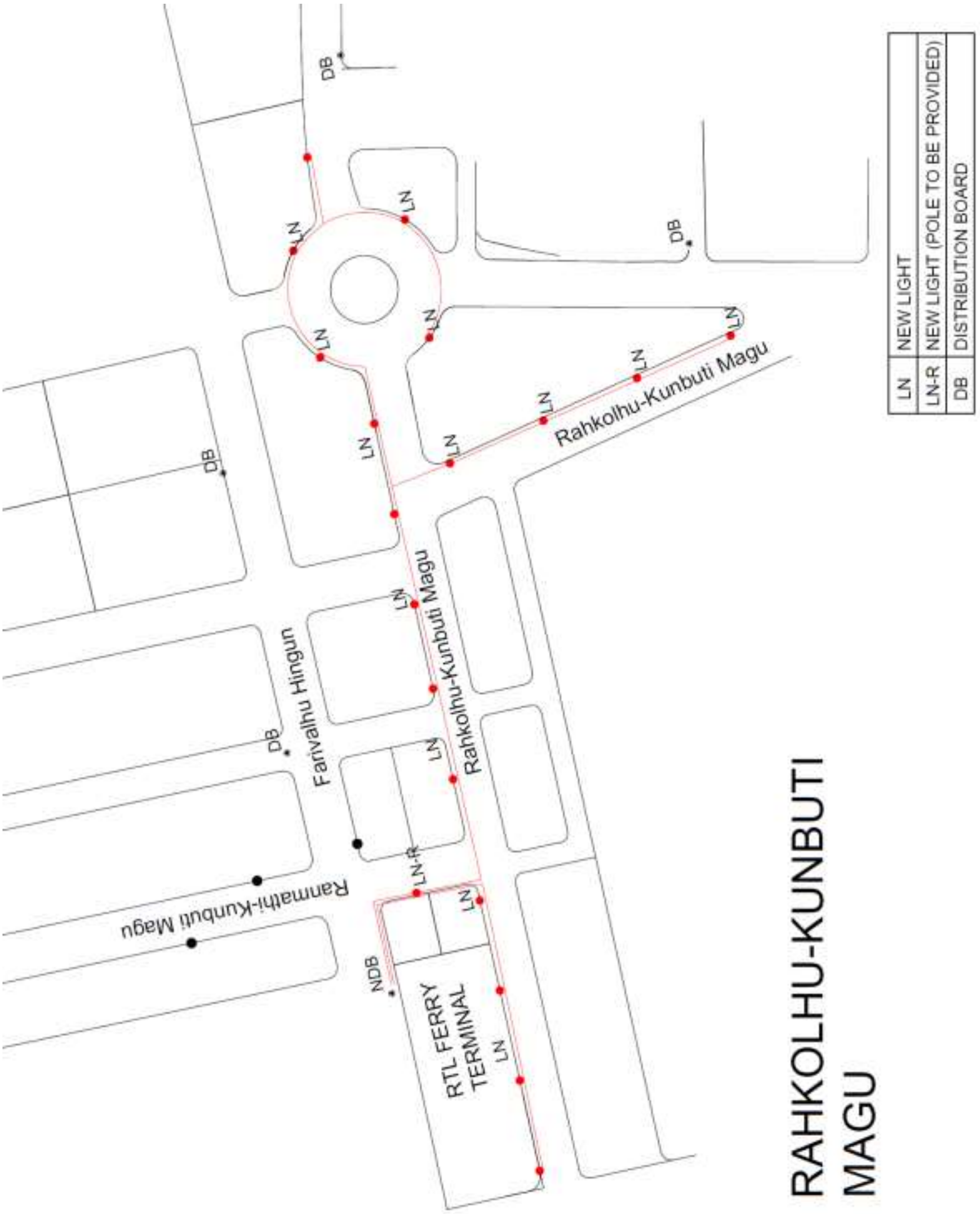
LN NEW LIGHT
LN-R NEW LIGHT (POLE TO BE PROVIDED)
DB DISTRIBUTION BOARD
Rahkolhu-Kunbuti Magu
Farivalhu Hingun
Ranmathi-Kunbuti Magu
RTL FERRY TERMINAL
NDB
LN
LN-R
DB
RAHKOLHU-KUNBUTI MAGU

B1 އެނެކްސް

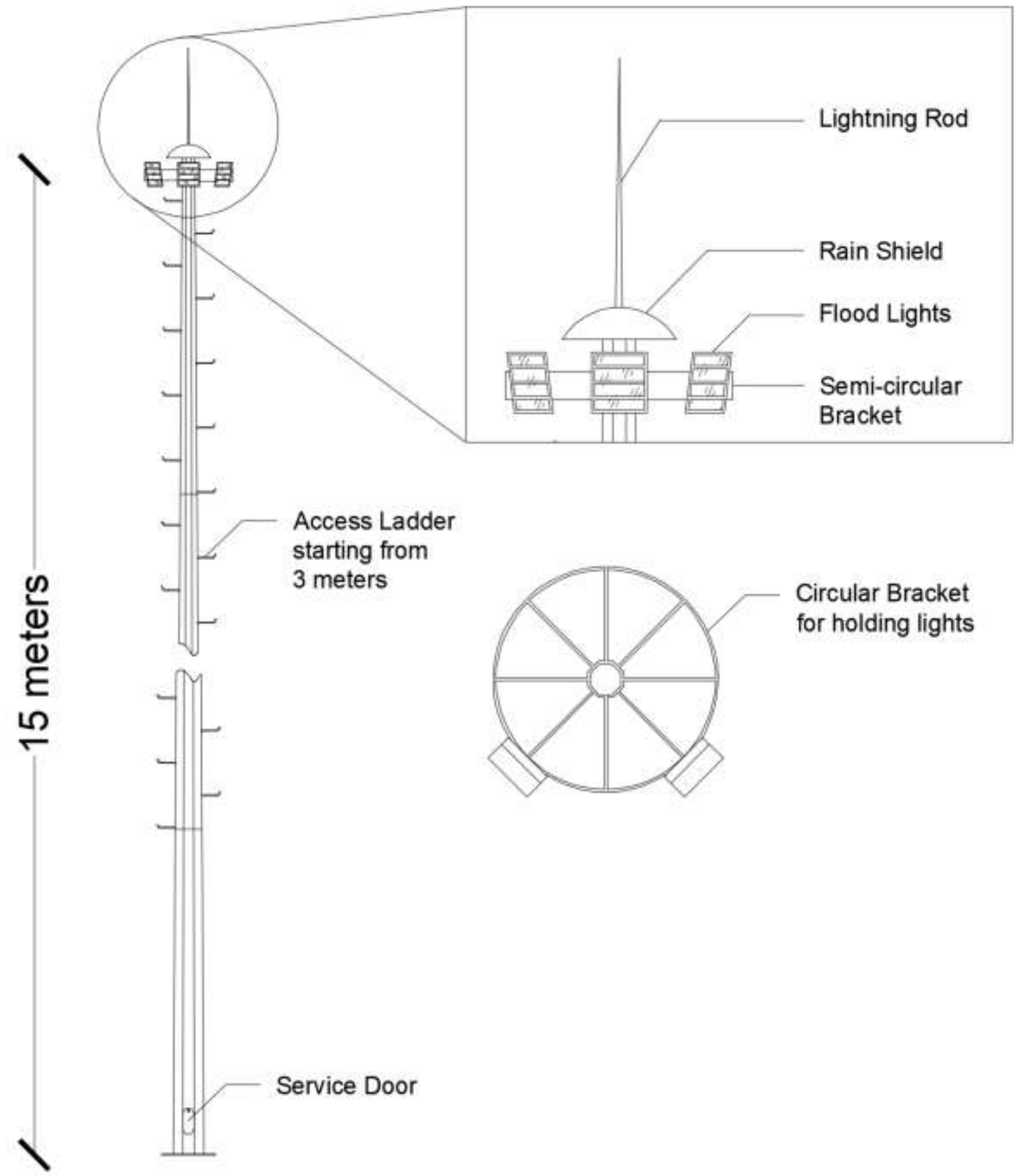
Lightning Rod
Rain Shield
Flood Lights
Semi-circular
Bracket
Access Ladder
starting from
3 meters
Circular Bracket
for holding lights
15 meters
Service Door

އެނެކްސް B2

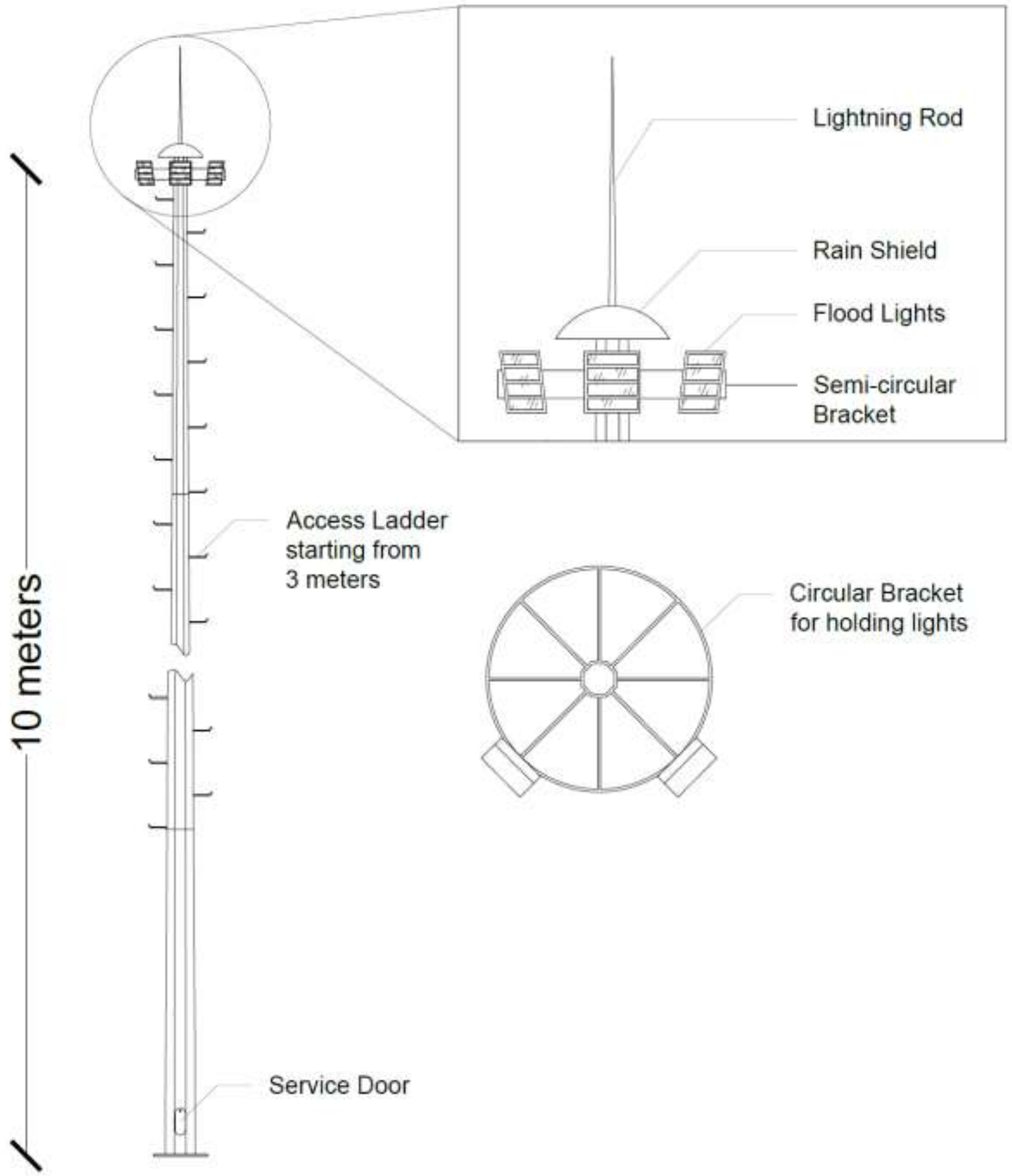
Lightning Rod
Rain Shield
Flood Lights
Semi-circular Bracket
Access Ladder starting from 3 meters
Circular Bracket for holding lights
10 meters
Service Door

B3 އެނެކްސް

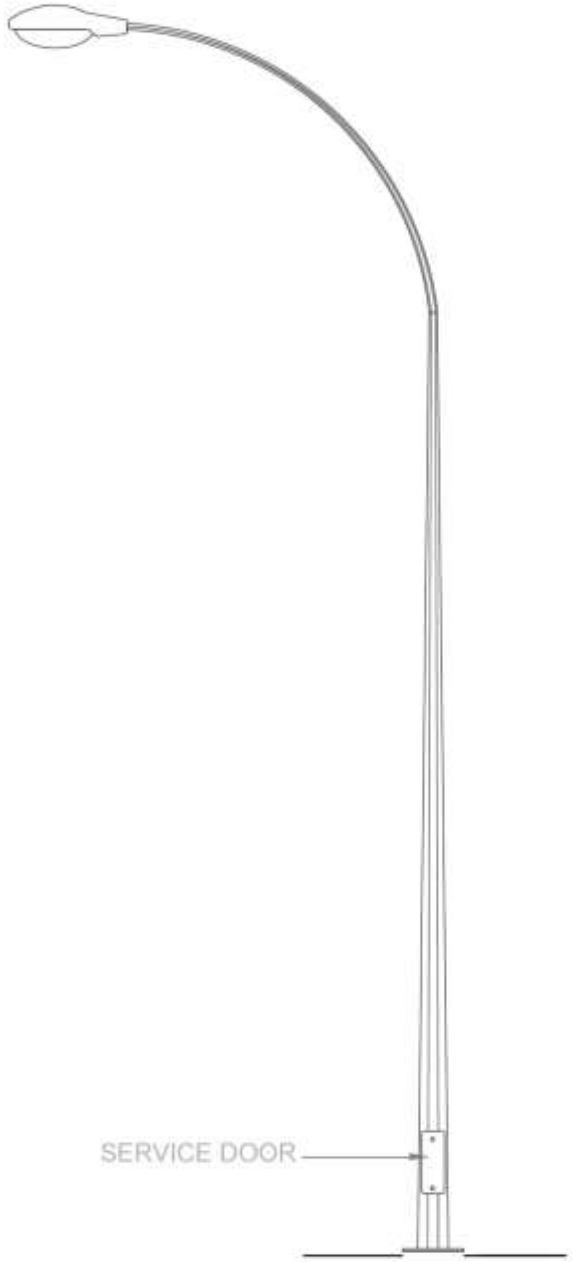
SERVICE DOOR

B4 އެނެކްސް

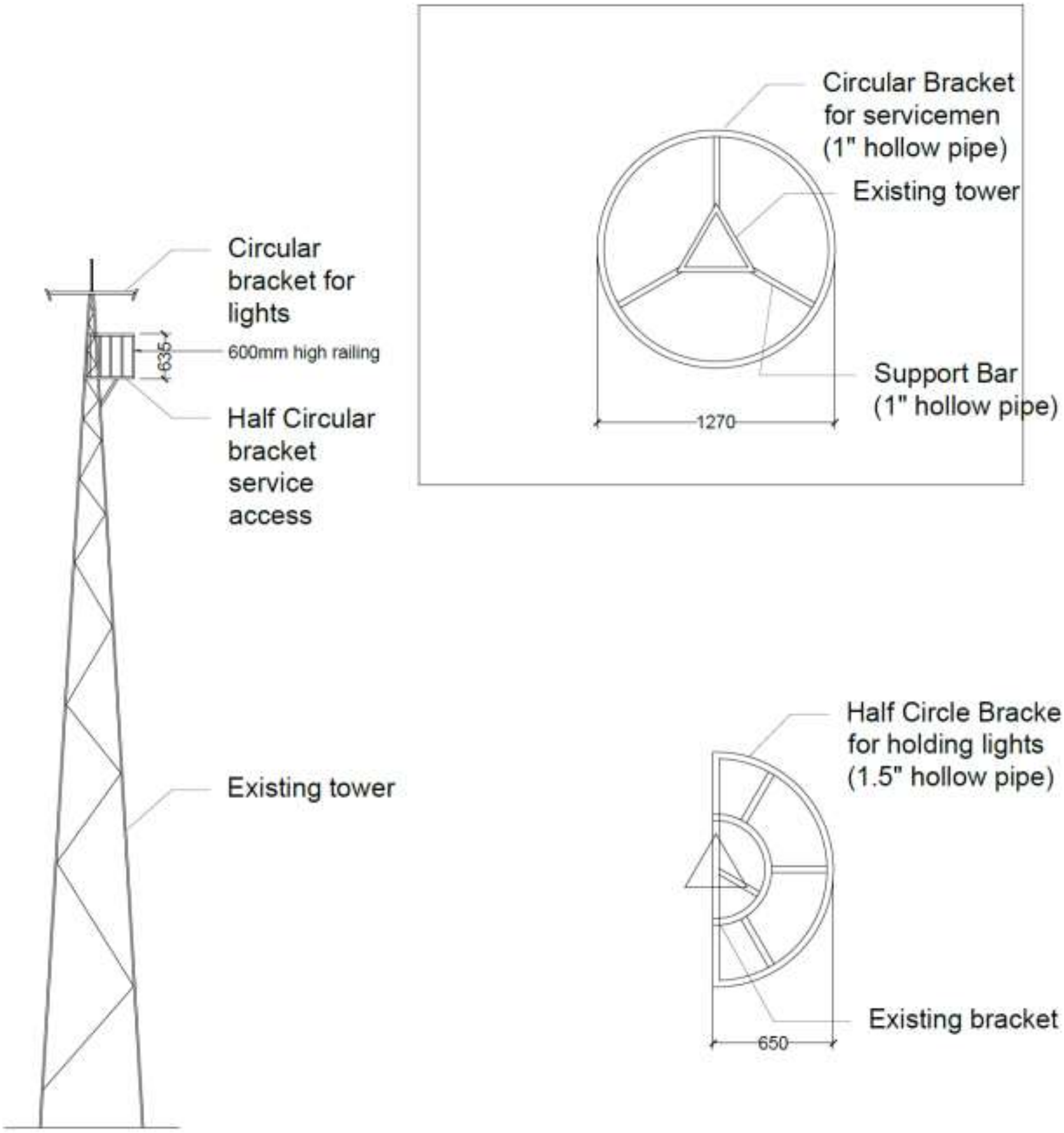

C1 އެނެކްސް

L1-1, L1-2, L1-3 ގެ ބޮޑު

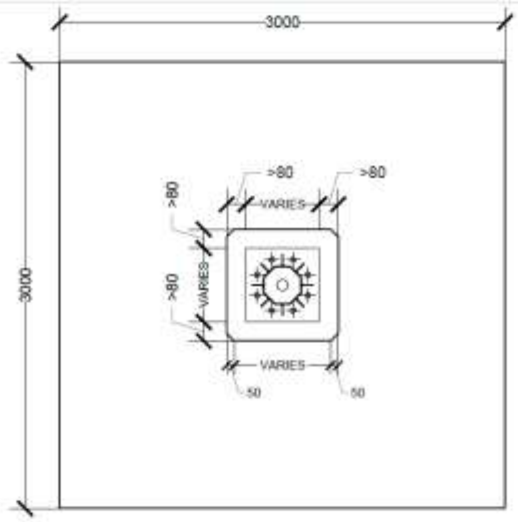

FOOTING SECTION
SCALE 1:50

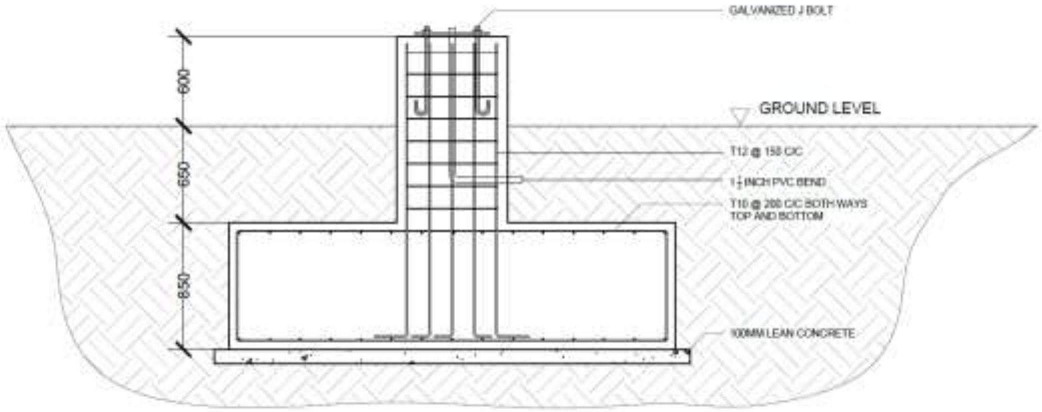

FOOTING SECTION
SCALE 1:50

އެނެކްސް C2

L1-4 ގެ ބުޖު

652 8831 info@kulhudhuffushicity.gov.mv www.kulhudhuffushicity.gov.mv @kfcitycouncil

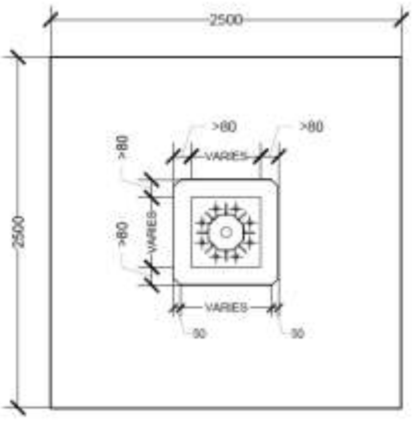

FOOTING SECTION
SCALE 1:50

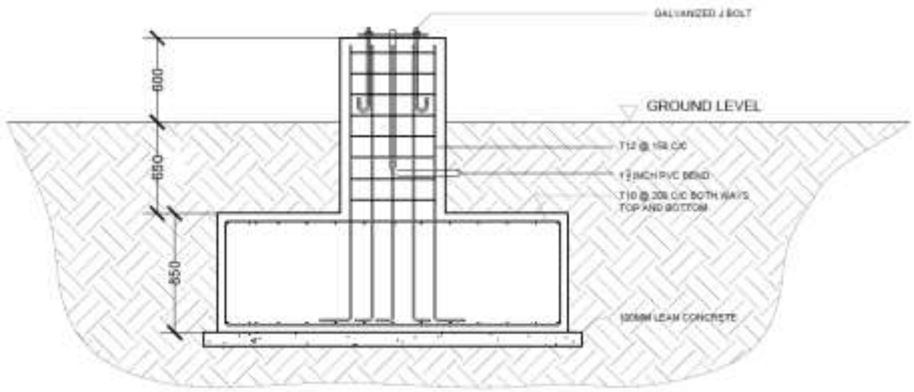

FOOTING SECTION
SCALE 1:50

އެނެކްސް C3

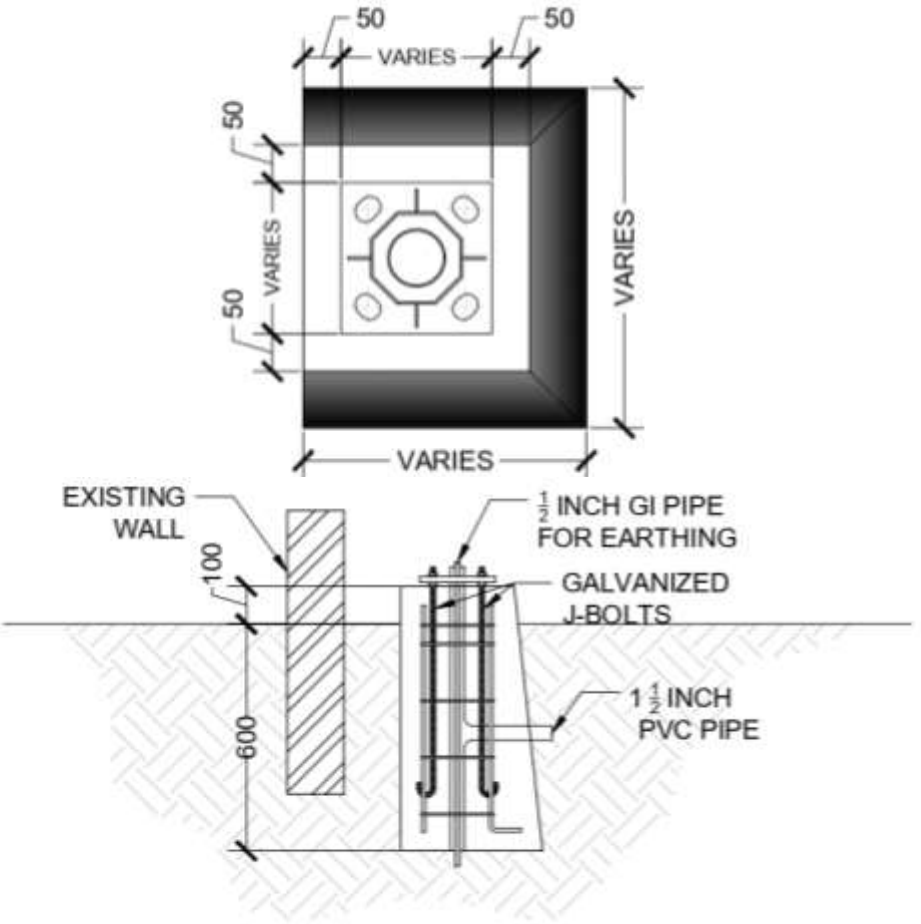

FOOTING SECTION
SCALE 1:20

އެނެކްސް C4

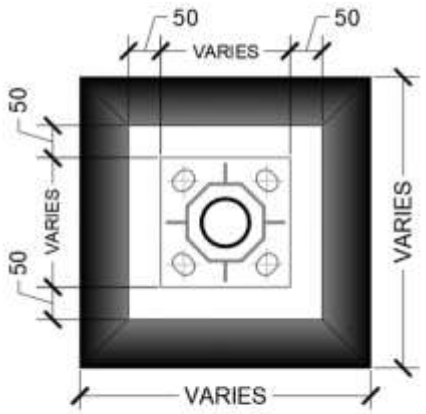

FOOTING PLAN
SCALE 1:10

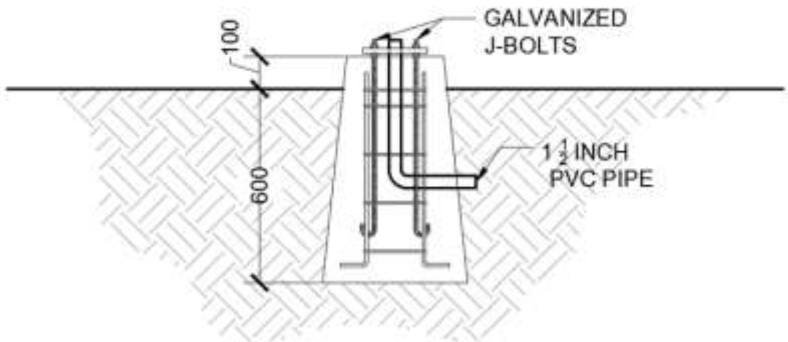

FOOTING SECTION
SCALE 1:20

652 8831 info@kulhudhuffushicity.gov.mv www.kulhudhuffushicity.gov.mv @kfcitycouncil